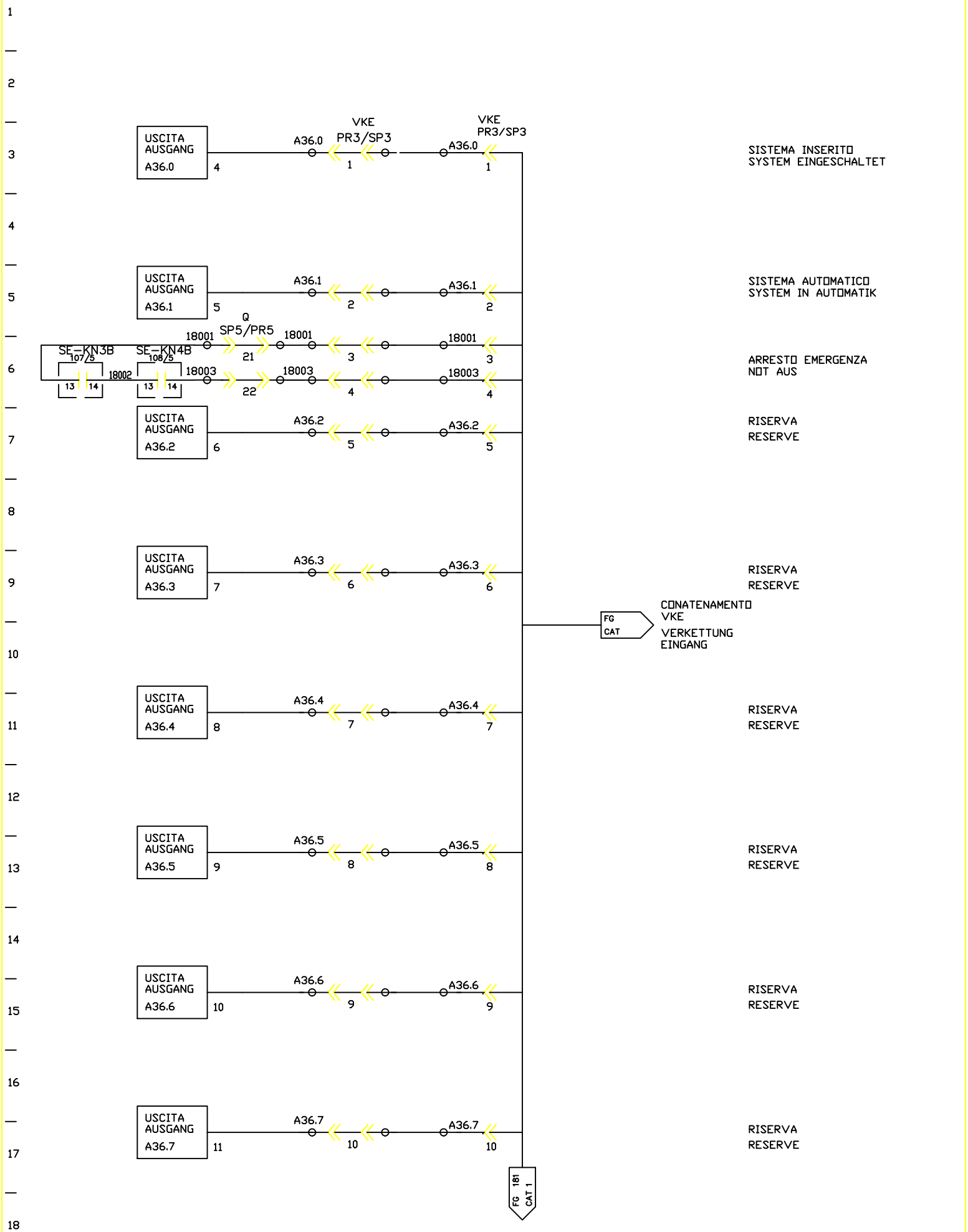

FMA	DIS. N. : 31239.80017	MACCHINA/IMPIANTO : FMA 453	ORDINE : 30.007629	SIGNALE AN VERKETTUNG-EINGANG	AST	FOGLIO 180
	CAD : AUTOCAD 10	LAVORAZIONE : ALBERO MOTORE	COMMESSA :			
	N. FILE : F453_180	DENOMINAZIONE : TRASFERTA	ESECUTORE :	SEGNALI CONCATENAMENTO VKE	ARMADIO 7	SEGUE
	POS. ARCH. :	DATA : 05.04.1993	AGG. : a b			