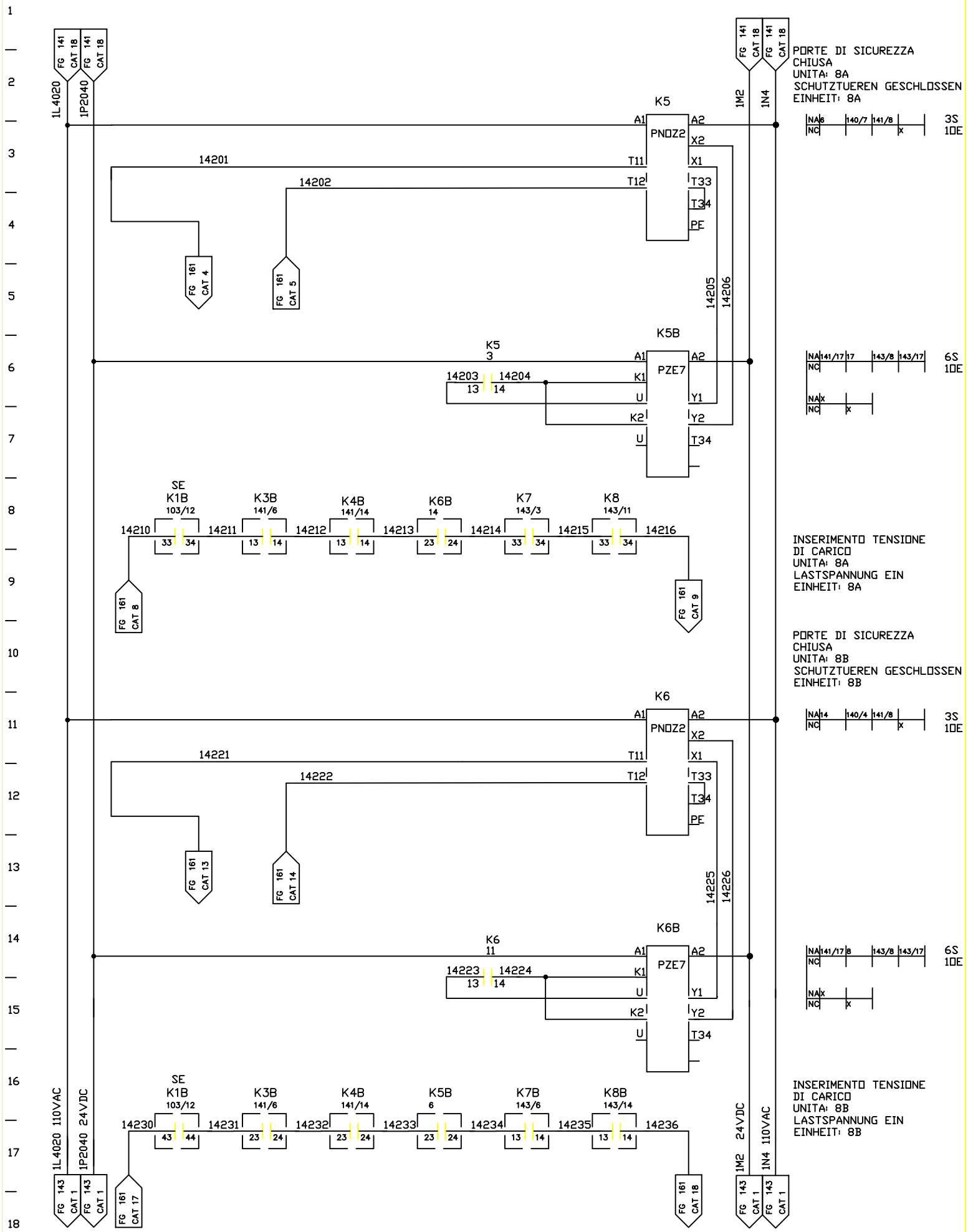

FMA	DIS. N. : 31239.80017	MACCHINA/IMPIANTO : FMA 453	ORDINE : 30.007629	SCHUTZTUEREN-UEBERWACHUNG	ST	FOGLIO 142
	CAD : AUTOCAD 10	LAVORAZIONE : ALBERO MOTORE	COMMESSA :			
	N. FILE : F453_142	DENOMINAZIONE : TRASFERTA	ESECUTORE :	CONTROLLO PORTE DI SICUREZZA	ARMADIO 3	SEGUE
	POS. ARCH. :	DATA : 07.04.1993	AGG. : a b			