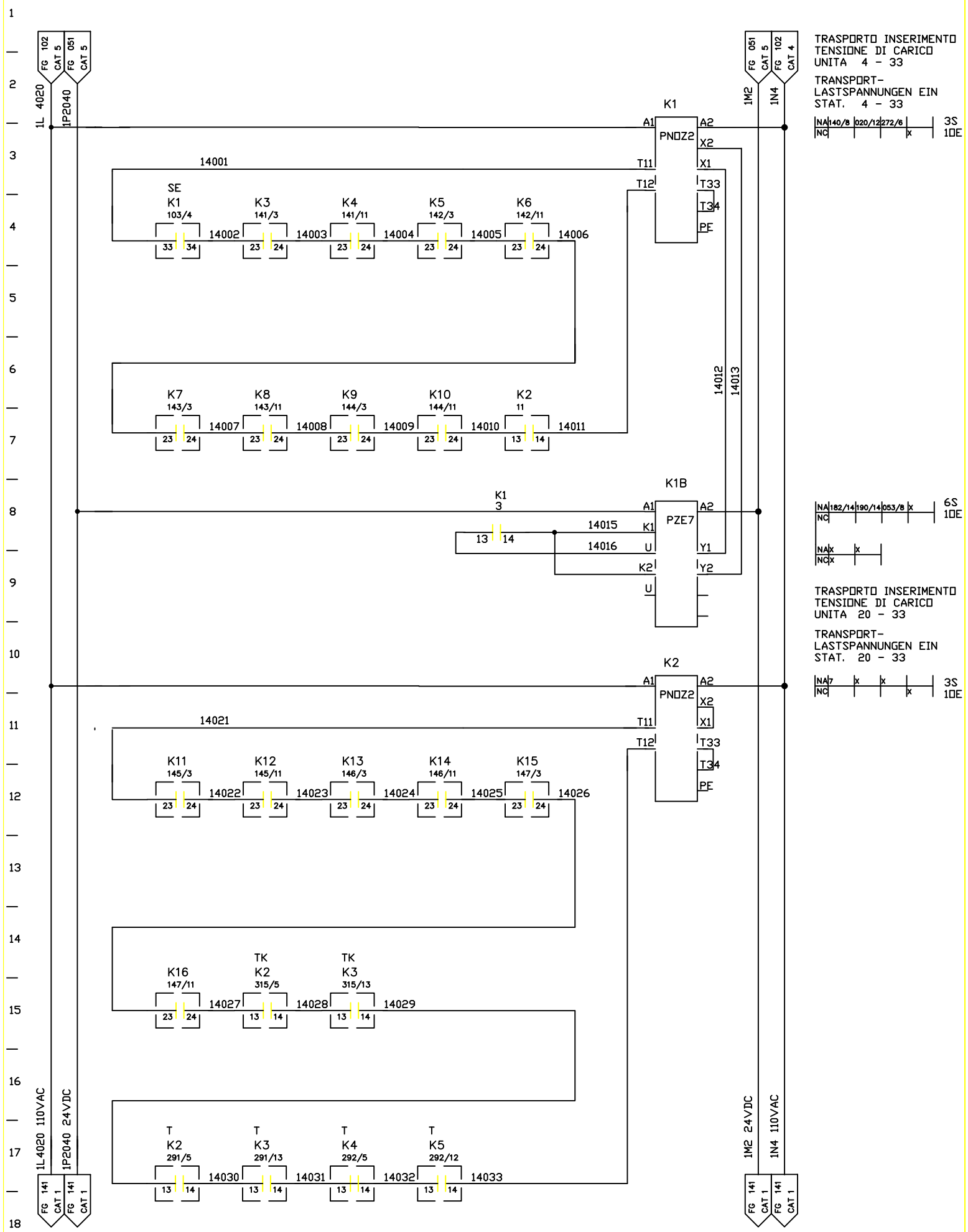

FMA	DIS. N. : 31239.80017	MACCHINA/IMPIANTO : FMA 453		ORDINE : 30.007629	TRANSPORT-LASTSPANNUNG	ST	FOGLIO 140
	CAD : AUTOCAD 10	LAVORAZIONE : ALBERO MOTORE		COMMESSA :	TRASPORTO TENSIONE DI CARICO	ARMADIO 3	SEGUE
	N. FILE : F453_140	DENOMINAZIONE : TRASFERTA		ESECUTORE :			
	POS. ARCH. :	DATA : 07.04.1993	AGG. : a b				