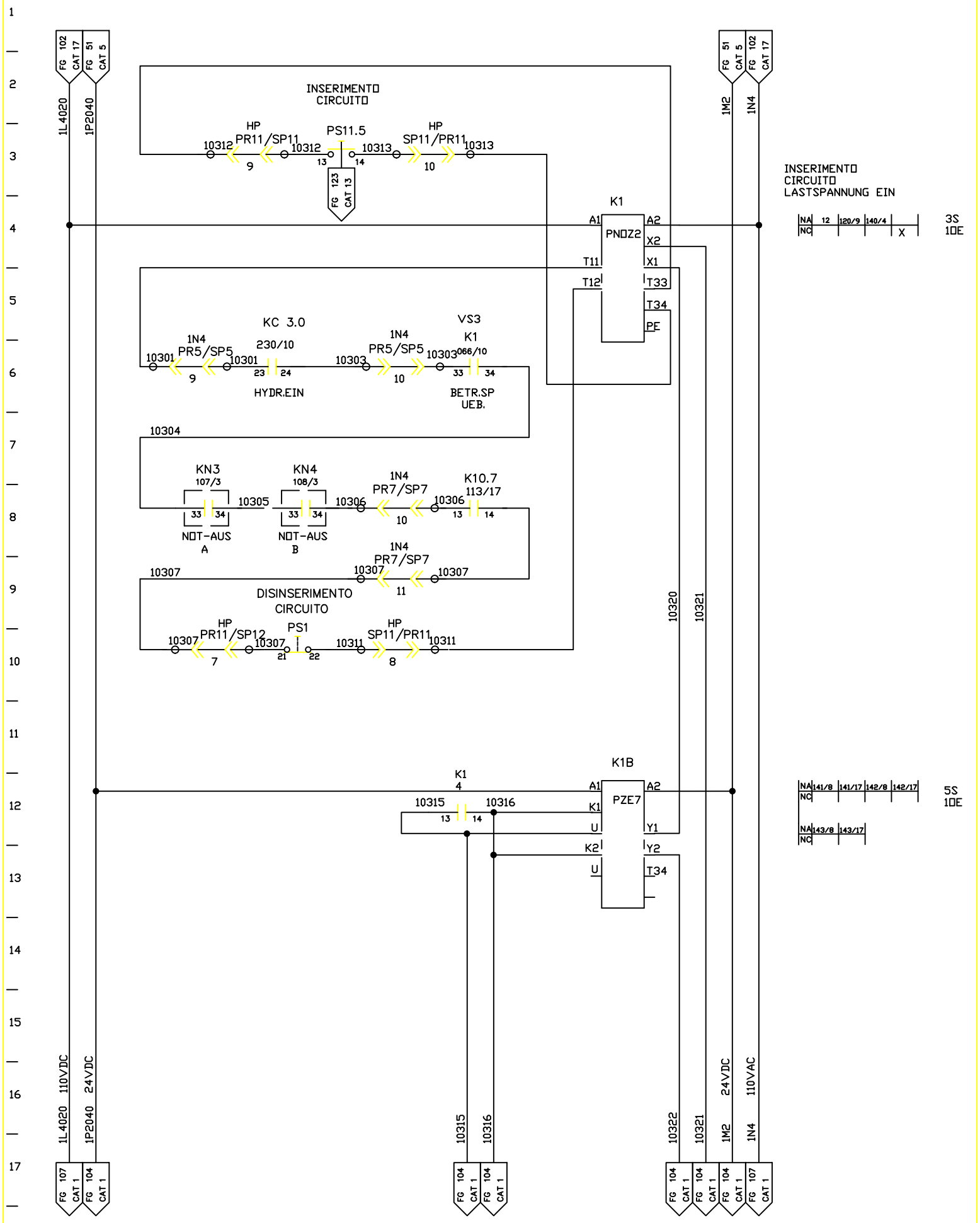

FMA	DIS. N. : 31239.80017	MACCHINA/IMPIANTO : FMA 453		ORDINE : 30.007629	LASTSPANNUNG EIN	SE	103
	CAD : AUTOCAD 10	LAVORAZIONE : ALBERO MOTORE		COMMESSA :			
	N. FILE : F453_103	DENOMINAZIONE : TRASFERTA		ESECUTORE :	INSERIMENTO TENSIONE DI CARICO	ARMADIO 3	SEGUE
	POS. ARCH. :	DATA : 05.04.93	AGG. : a b				