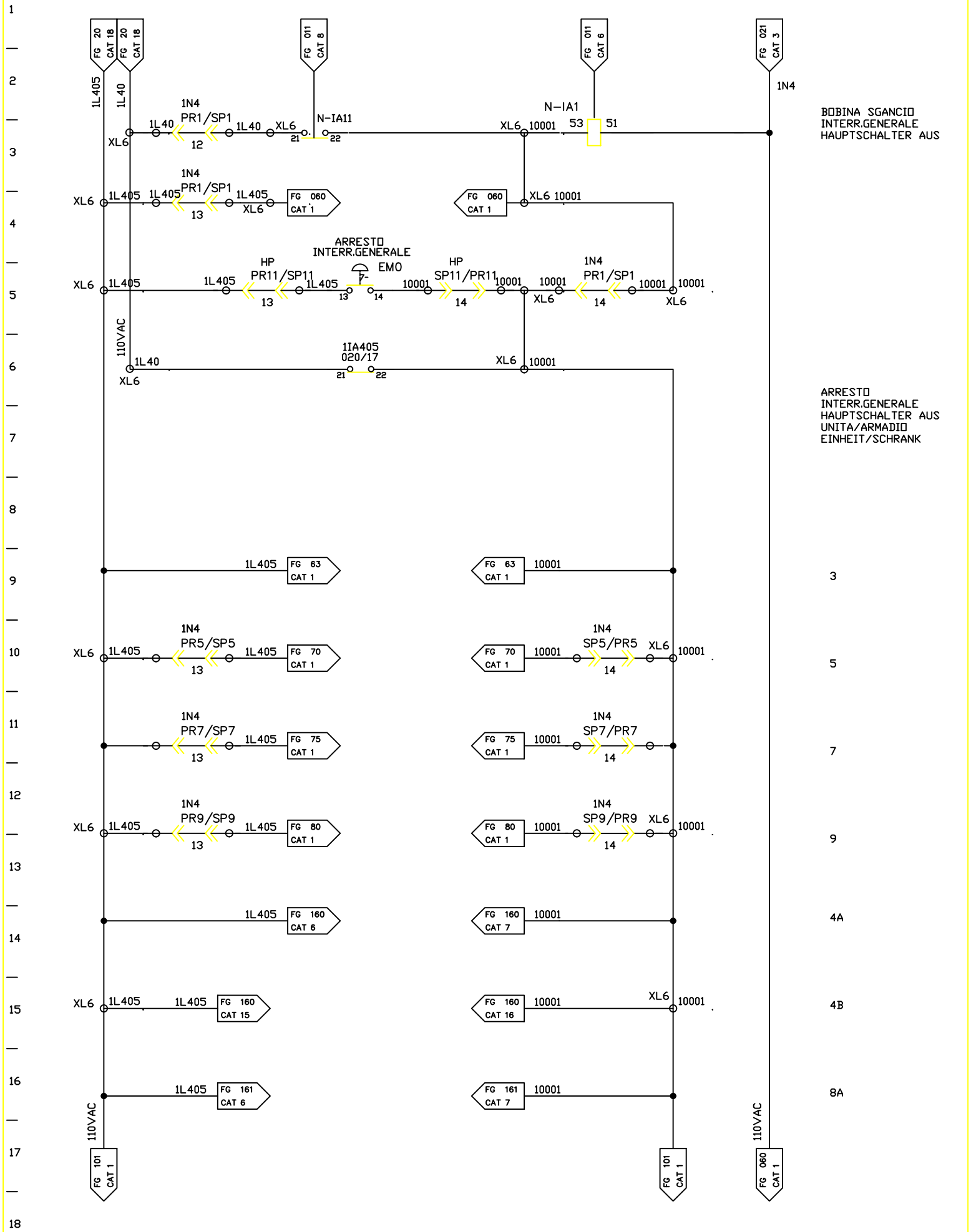

FMA	DIS. N. : 31239.80017	MACCHINA/IMPIANTO : FMA 453		ORDINE : 30.007629	HAUPTSCHALTER AUS	SE	100
	CAD : AUTOCAD 10	LAVORAZIONE : ALBERO MOTORE		COMMESSA :			
	N. FILE : F453_100	DENOMINAZIONE : TRASFERTA		ESECUTORE :	ARRESTO INTERR. GENERALE	ARMADIO 3	SEGUE
	POS. ARCH. :	DATA : 05.04.93	AGG. : a b				