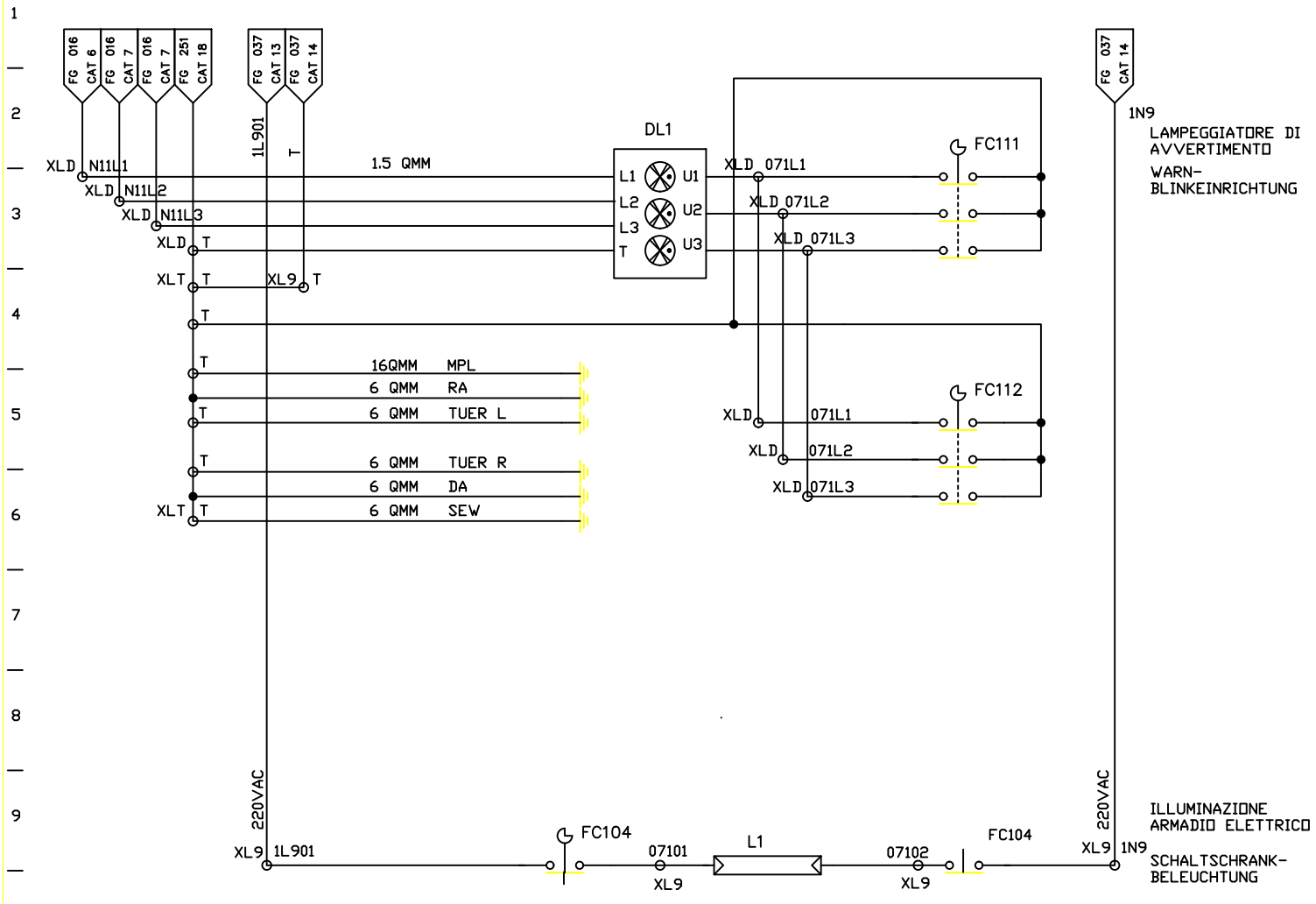

FMA	DIS. N. : 31239.80017	MACCHINA/IMPIANTO : FMA 453		ORDINE : 30.007629	WARNBLINK-ANZEIGE/ BELEUCHTUNG	VS5	071
	CAD : AUTOCAD 10	LAVORAZIONE : ALBERO MOTORE		COMMESSA :			
	N. FILE : F453_071	DENOMINAZIONE : TRASFERTA		ESECUTORE :	LAMPEGGIATORE DI AVVERTIMENTO ILLUMINATIONE	ARMADIO 5	SEGUE
	POS. ARCH. :	DATA : 02.04.93	AGG. : a b				