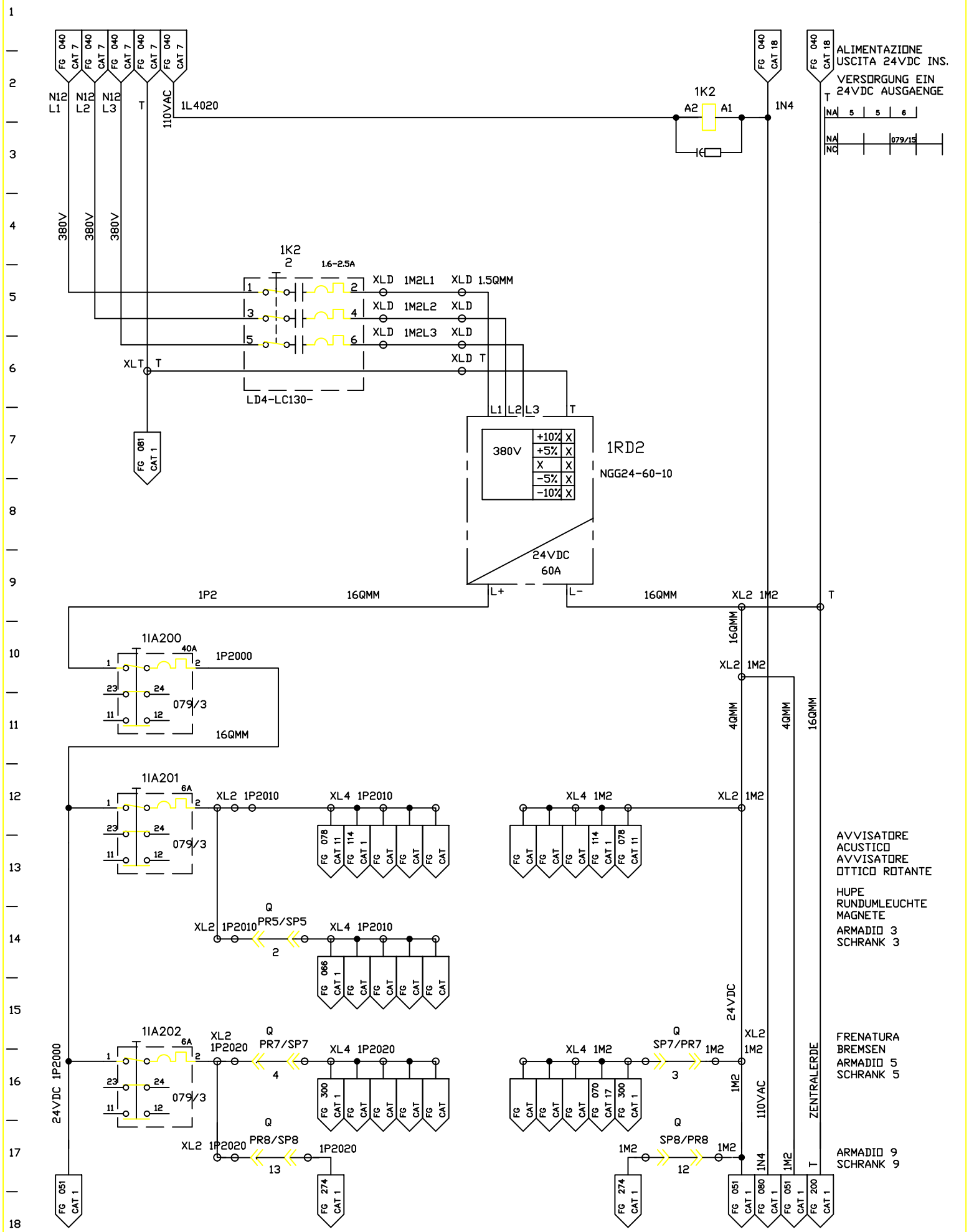

FMA	DIS. N. : 31239.80017	MACCHINA/IMPIANTO : FMA 453		ORDINE : 30.007629	LASTSPANNUNG 24VDC	1M2	050
	CAD : AUTOCAD 10	LAVORAZIONE : ALBERO MOTORE		COMMESSA :			
	N. FILE : F453_050	DENOMINAZIONE : TRASFERTA		ESECUTORE :	TENSIONE DI CARICO 24VDC	ARMADIO 7,9	SEGUE
	POS. ARCH. :	DATA : 01.04.93	AGG. : a b				