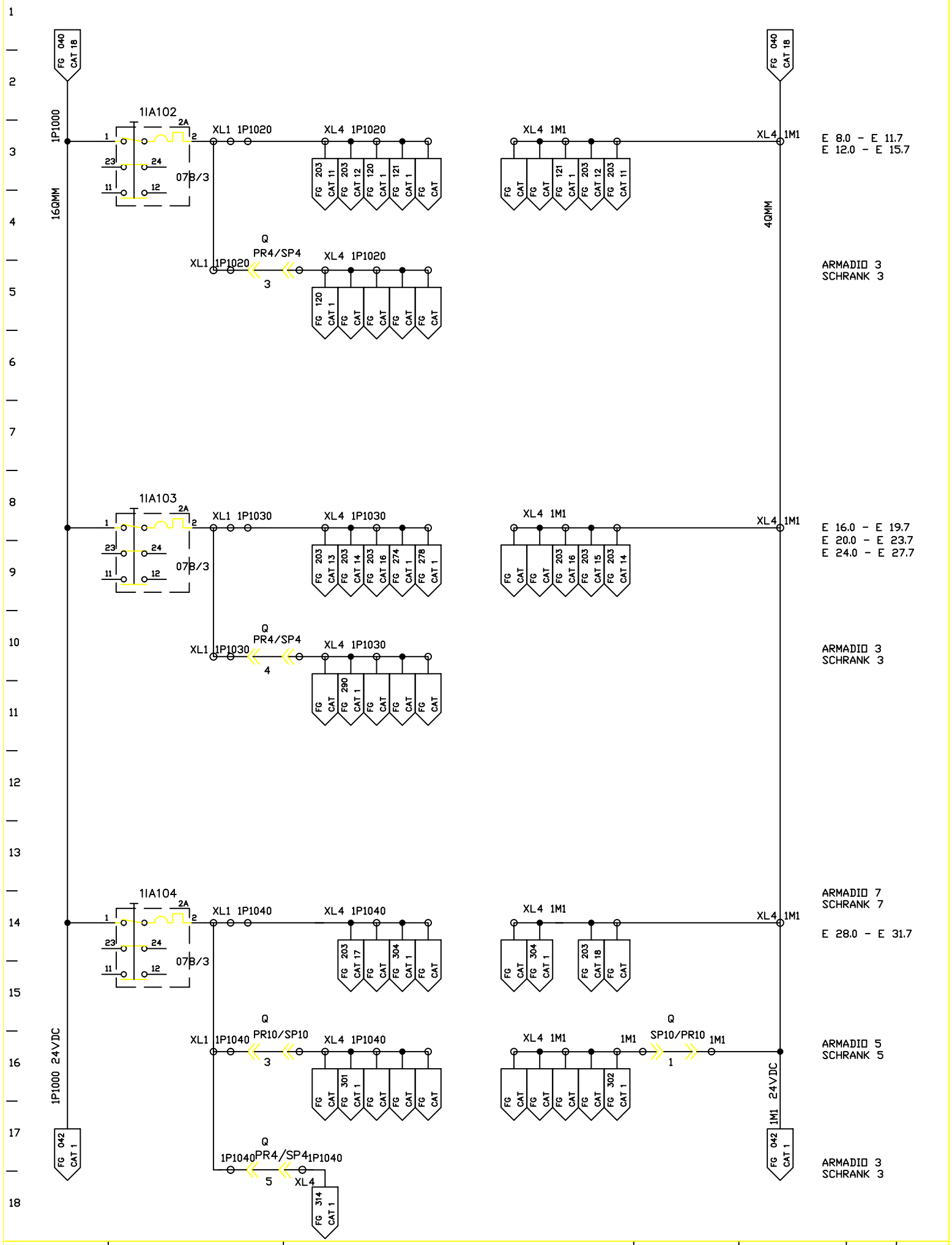

FMA	DIS. N. : 31239.80017	MACCHINA/IMPIANTO : FMA 453		ORDINE : 30.007629	STEUERSPANNUNG 220VDC	1M1	041
	CAD : AUTOCAD 10	LAVORAZIONE : ALBERO MOTORE		COMMESSA :			
	N. FILE : F453_041	DENOMINAZIONE : TRASFERTA		ESECUTORE :	TENSIONE DI COMANDO 24VDC	ARMADIO 7	SEGUE
	POS. ARCH. :	DATA : 25.07.1994	AGG. : a b				