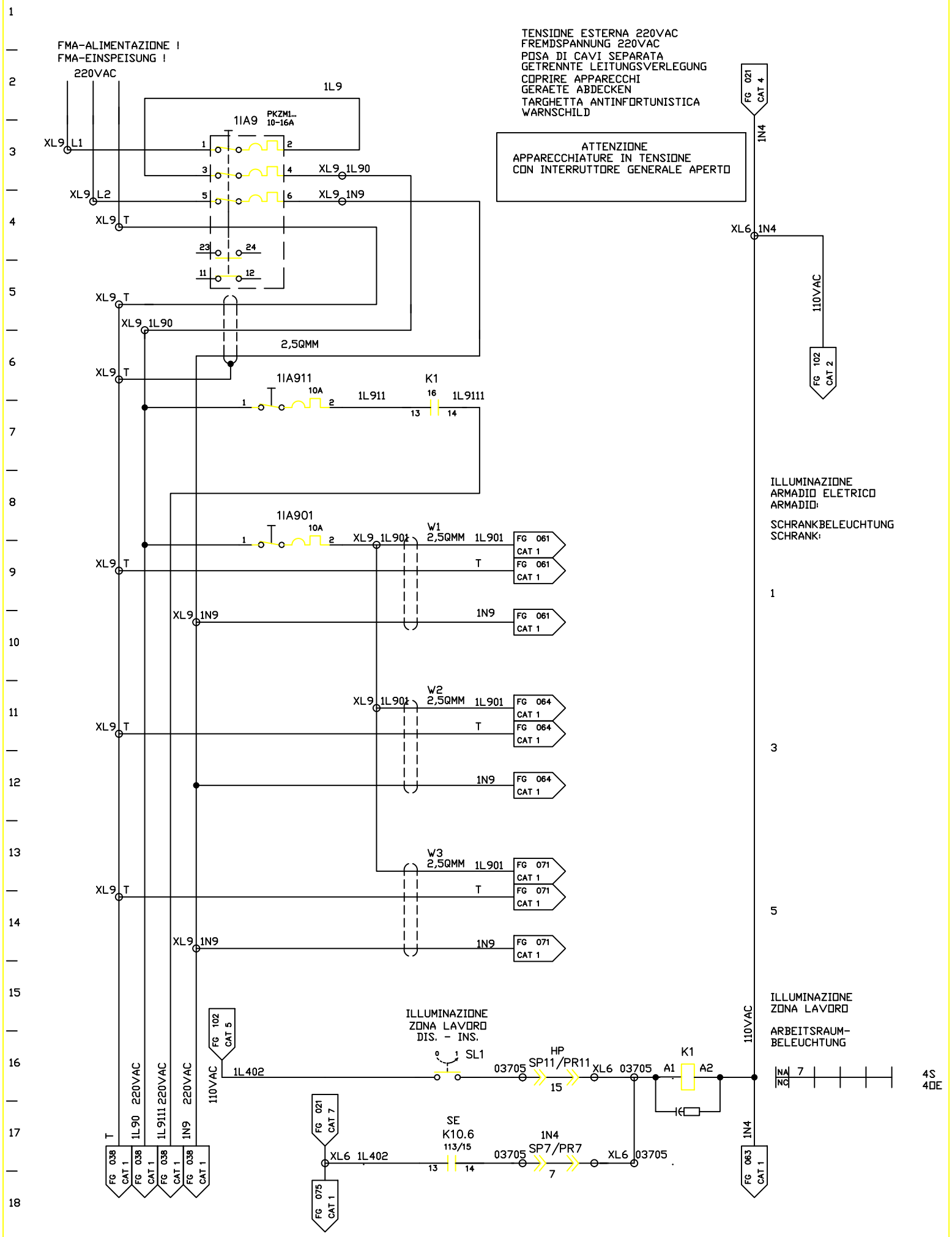

FMA	DIS. N. : 31239.80017	MACCHINA/IMPIANTO : FMA 453	ORDINE : 30.007629	BELEUCHTUNG-EINSPEISUNG 220VAC	1N9	037
	CAD : AUTOCAD 10	LAVORAZIONE : ALBERO MOTORE	COMMESSA :			
	N. FILE : F453_037	DENOMINAZIONE : TRASFERTA	ESECUTORE :	ALIMENTAZIONE ILLUMINAZIONE 220VAC	ARMADIO 3	SEGUE
	POS. ARCH. :	DATA : 24.03.93	AGG. : a b			