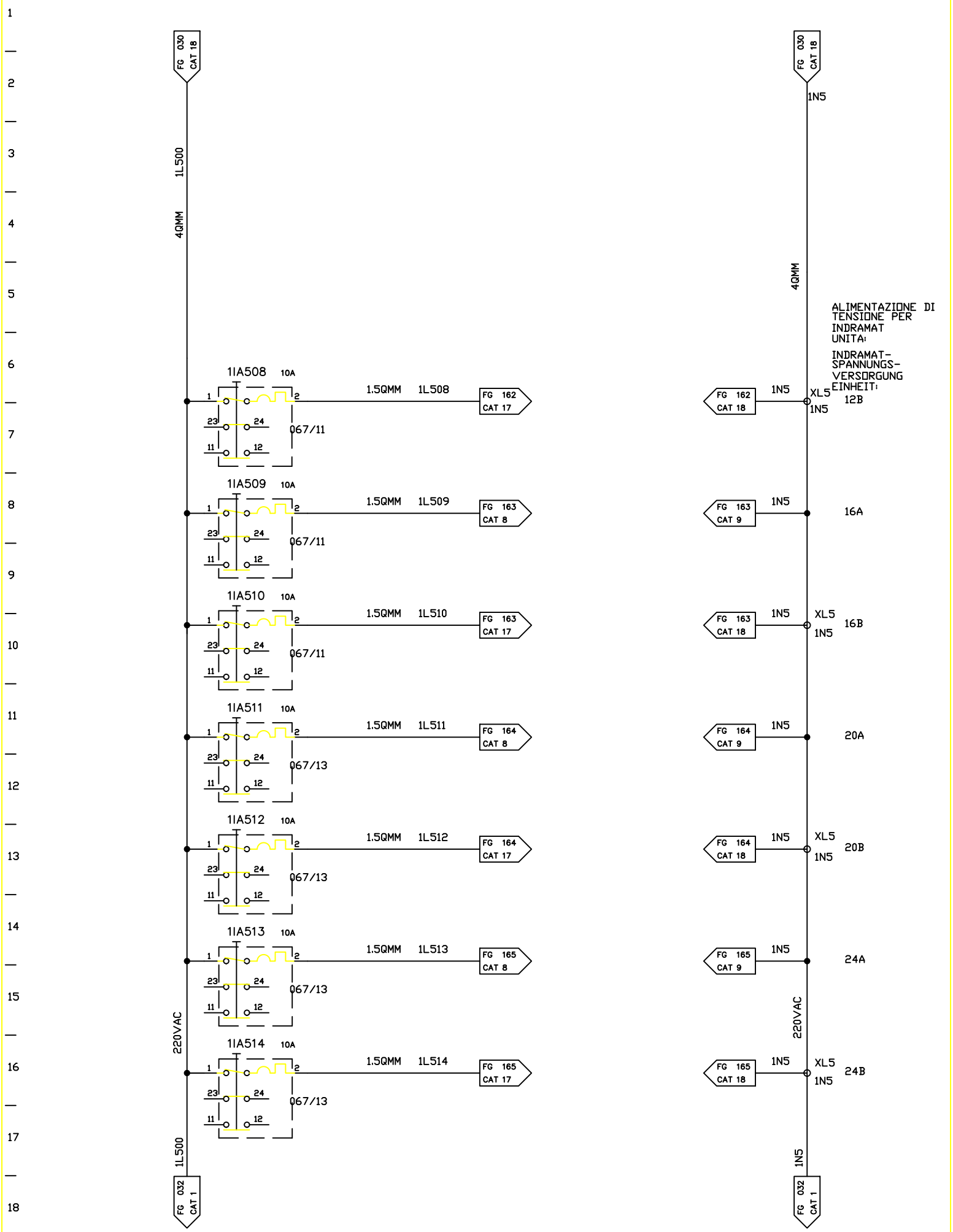

FMA	DIS. N. : 31239.80017	MACCHINA/IMPIANTO : FMA 453		ORDINE : 30.007629	SPANNUNGS-VERSORGUNG 220VAC	1N5	031
	CAD : AUTOCAD 10	LAVORAZIONE : ALBERO MOTORE		COMMESSA :	ALIMENTAZIONE DI TENSIONE 220VAC	ARMADIO 3	SEGUE
	N. FILE : F453_031	DENOMINAZIONE : TRASFERTA		ESECUTORE :			
	POS. ARCH. :	DATA : 24.03.93	AGG. : a b				