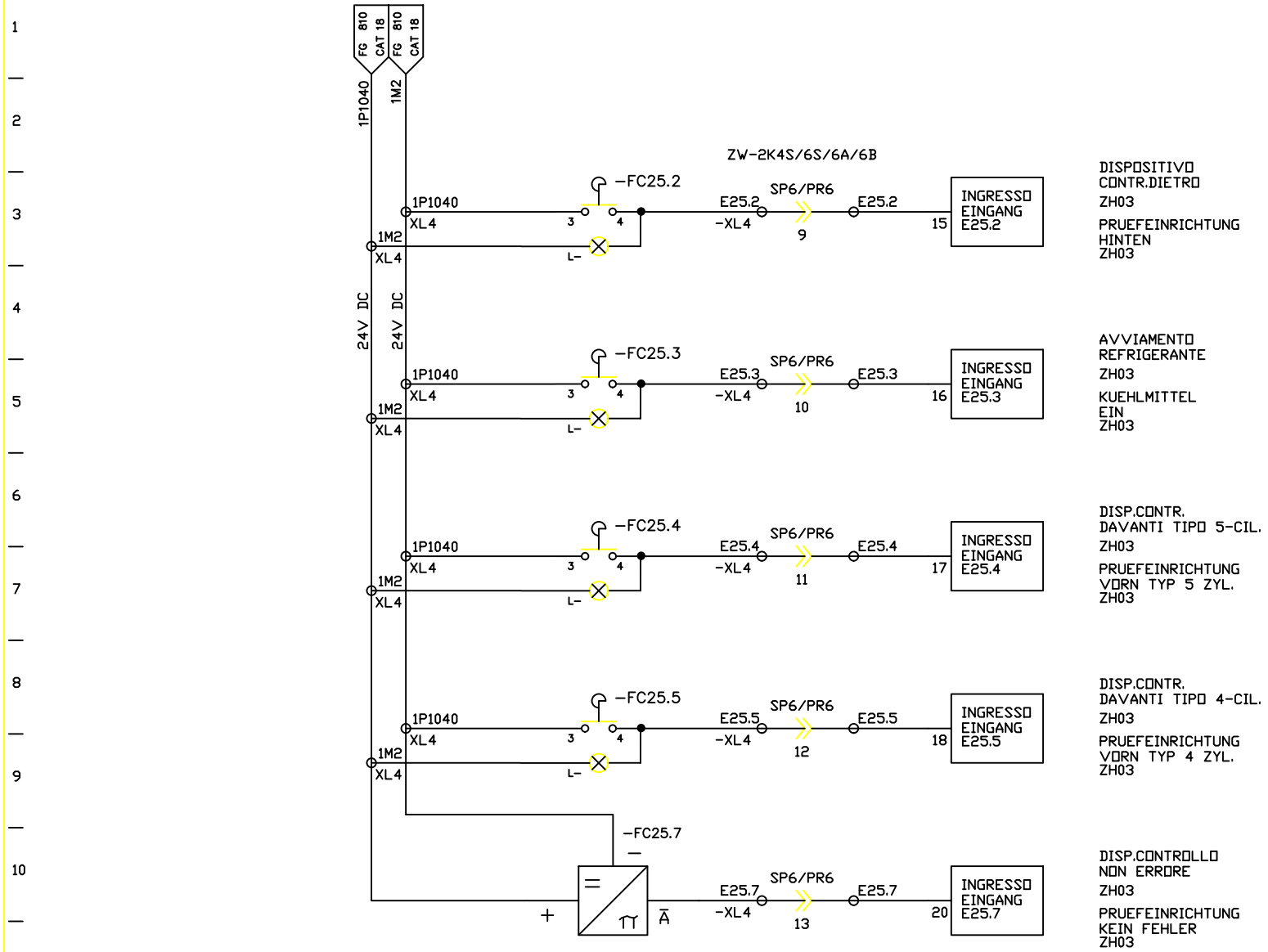

FMA	DIS. N. 31239.07812	MACCHINA/IMPIANTO : FMA 453		ORDINE : 30.007629	DISPOSITIVO CONTROLLO PRUEF-EINRICHTUNG	10B	FOGLIO 810
	CAD : Autocad 10	LAVORAZIONE : ALBERO MOTORE		COMMESSA :			
	N. FILE : 8B810	DENOMINAZIONE : TRASFERTA		ESECUTORE : TP/BR	ARMADIO 1.1	UNITA 8B	SEGUE
	POS. ARCH. :	DATA : 09.12.92	AGG. : a b				