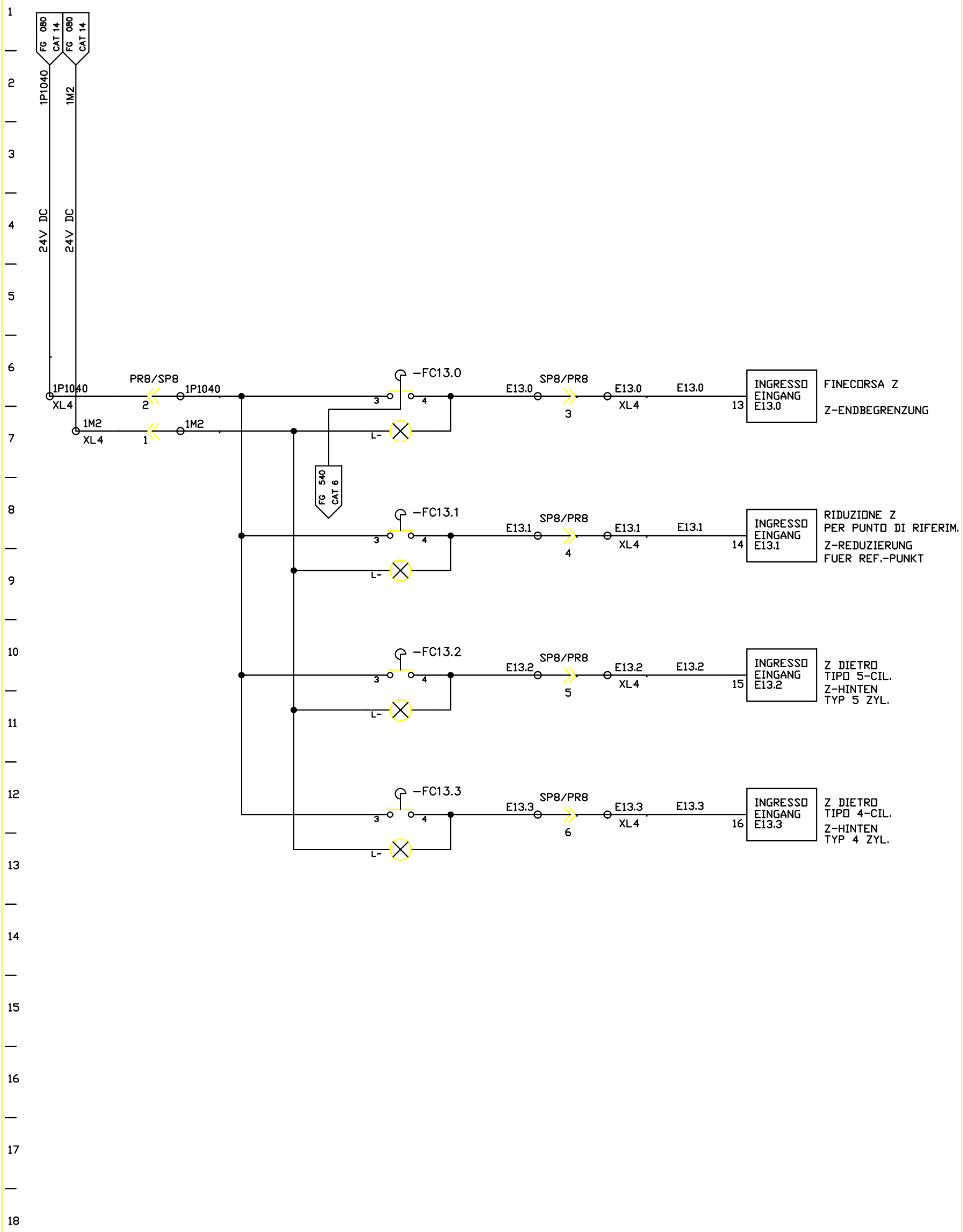

FMA	DIS. N. 31239.07812	MACCHINA/IMPIANTO : FMA 453		ORDINE : 30.007629	ASSE Z Z-ACHSE	MZ	FOGLIO 570
	CAD : Autocad 10	LAVORAZIONE : ALBERO MOTORE		COMMESSA :			
	N. FILE : 8B570	DENOMINAZIONE : TRASFERTA		ESECUTORE : TP/BR		UNITA 8B	SEGUE
	POS. ARCH. :	DATA : 09.12.92	AGG. : a b		ARMADIO 1.1		