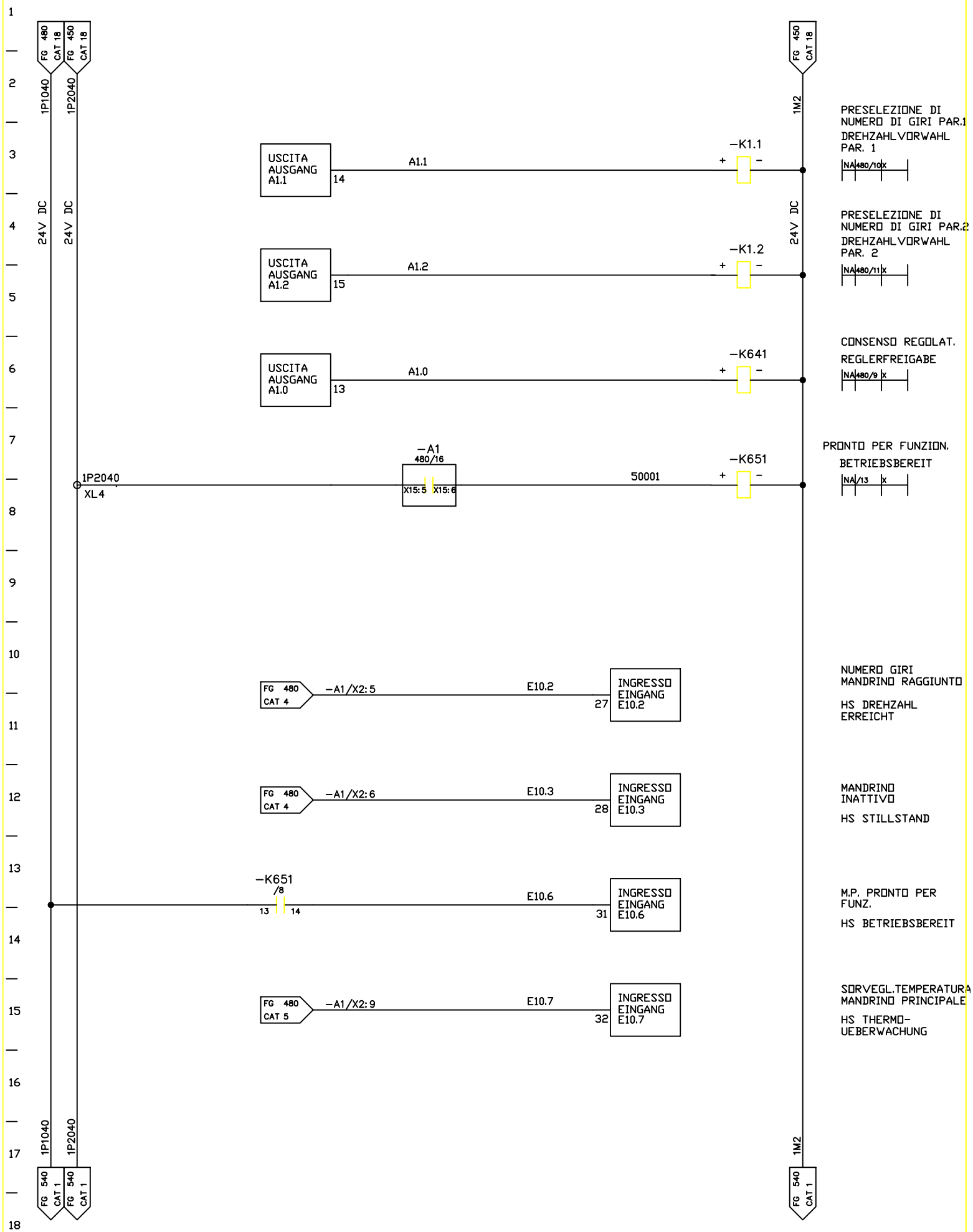

FMA	DIS. N. 31239.07812	MACCHINA/IMPIANTO : FMA 453		ORDINE : 30.007629	MANDRINO SPINDEL	MS	FOGLIO 500
	CAD : Autocad 10	LAVORAZIONE : ALBERO MOTORE		COMMESSA :		UNITA 8B	SEGUE
	N. FILE : 8B500	DENOMINAZIONE : TRASFERTA		ESECUTORE : TP/BR			
	POS. ARCH. :	DATA : 09.12.92	AGG. : a b		ARMADIO 1.1		