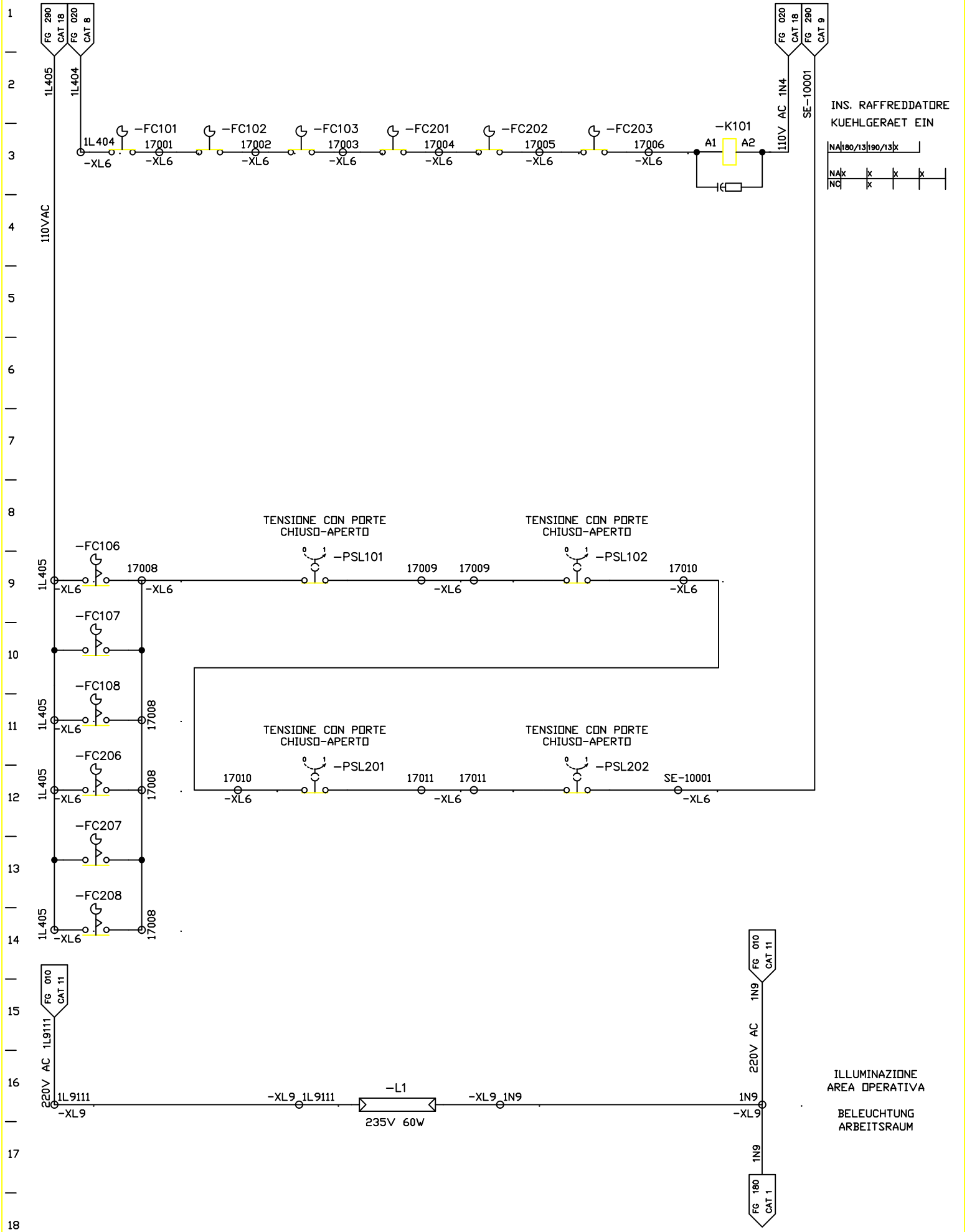

FMA	DIS. N. 31239.07812	MACCHINA/IMPIANTO : FMA 453		ORDINE : 30.007629	INTERBLOCCO DI SIC. PORTA ARMAD.	VS	FOGLIO 170
	CAD Autocad 10	LAVORAZIONE : ALBERO MOTORE		COMMESSA :	SCHALTSCHRANK-TUERABSICHERUNG	UNITA 8B	SEGUE
	N. FILE : 8B170	DENOMINAZIONE : TRASFERTA		ESECUTORE : TP/BR	ARMADIO 1.2		
	POS. ARCH. :	DATA : 12.03.93	AGG. : a b				