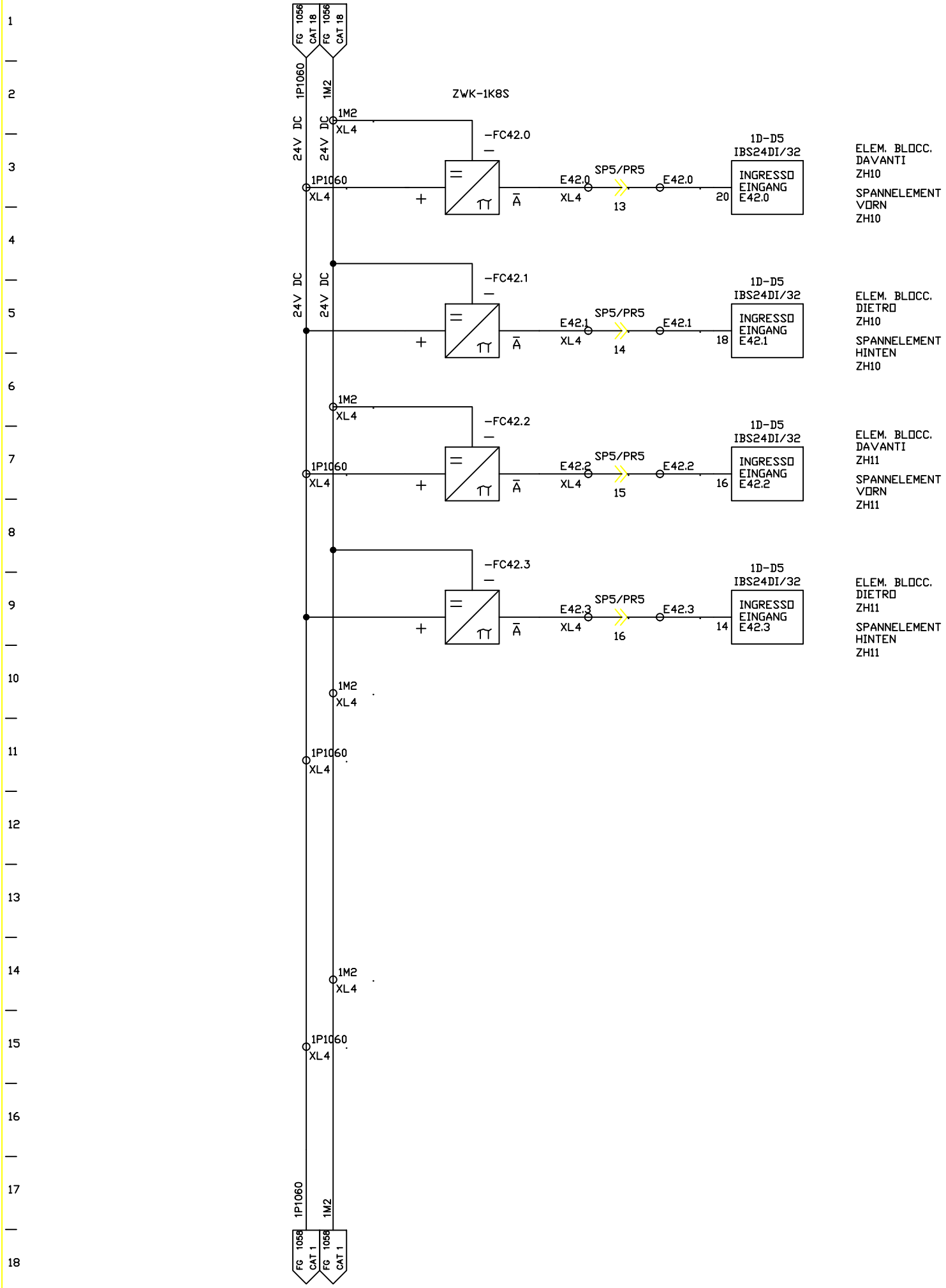

FMA	DIS. N. 31239.07812	MACCHINA/IMPIANTO : FMA 453		ORDINE : 30.007629	DISP. DI BLOCCAGGIO PEZZO	8S	FOGLIO 1057
	CAD Autocad Mech.	LAVORAZIONE : ALBERO MOTORE		COMMESSA :	WERKSTUECK-SPANNEINRICHTUNG		
	N. FILE : 8B1057	DENOMINAZIONE : TRASFERTA		ESECUTORE : TP/BR		UNITA 8B	SEGUE
	POS. ARCH. :	DATA : 13.10.03	AGG. : a b		BP		