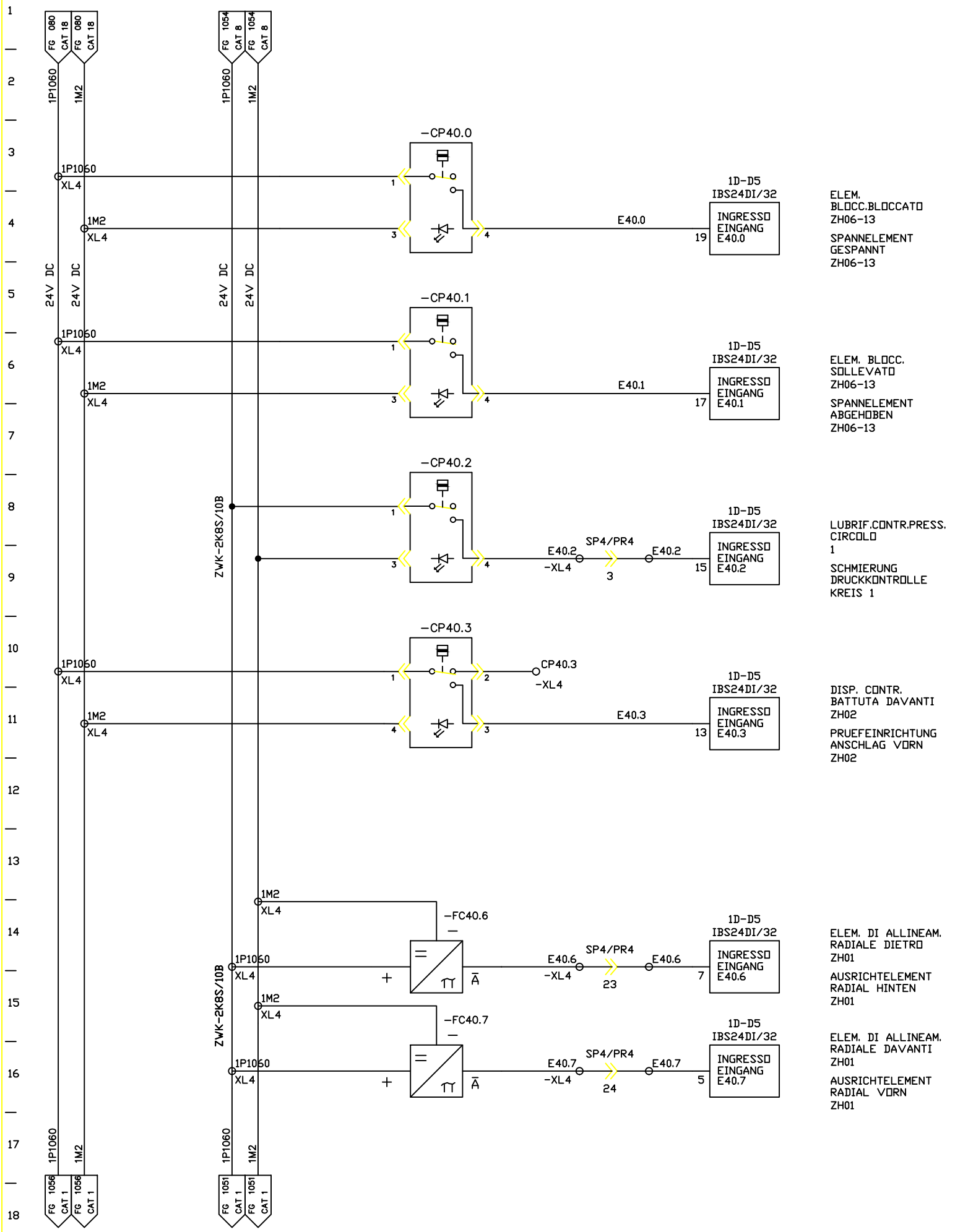

FMA	DIS. N. 31239.07812	MACCHINA/IMPIANTO : FMA 453	ORDINE : 30.007629	DISP. DI BLOCCAGGIO PEZZO	8S	FOGLIO 1055
	CAD : Autocad 10	LAVORAZIONE : ALBERO MOTORE	COMMESSA :	WERKSTUECK-SPANNEINRICHTUNG		
	N. FILE : 8B1055	DENOMINAZIONE : TRASFERTA	ESECUTORE : TP/BR		UNITA 8B	SEGUE
	POS. ARCH. :	DATA : 26.10.00	AGG. : a b	BP		