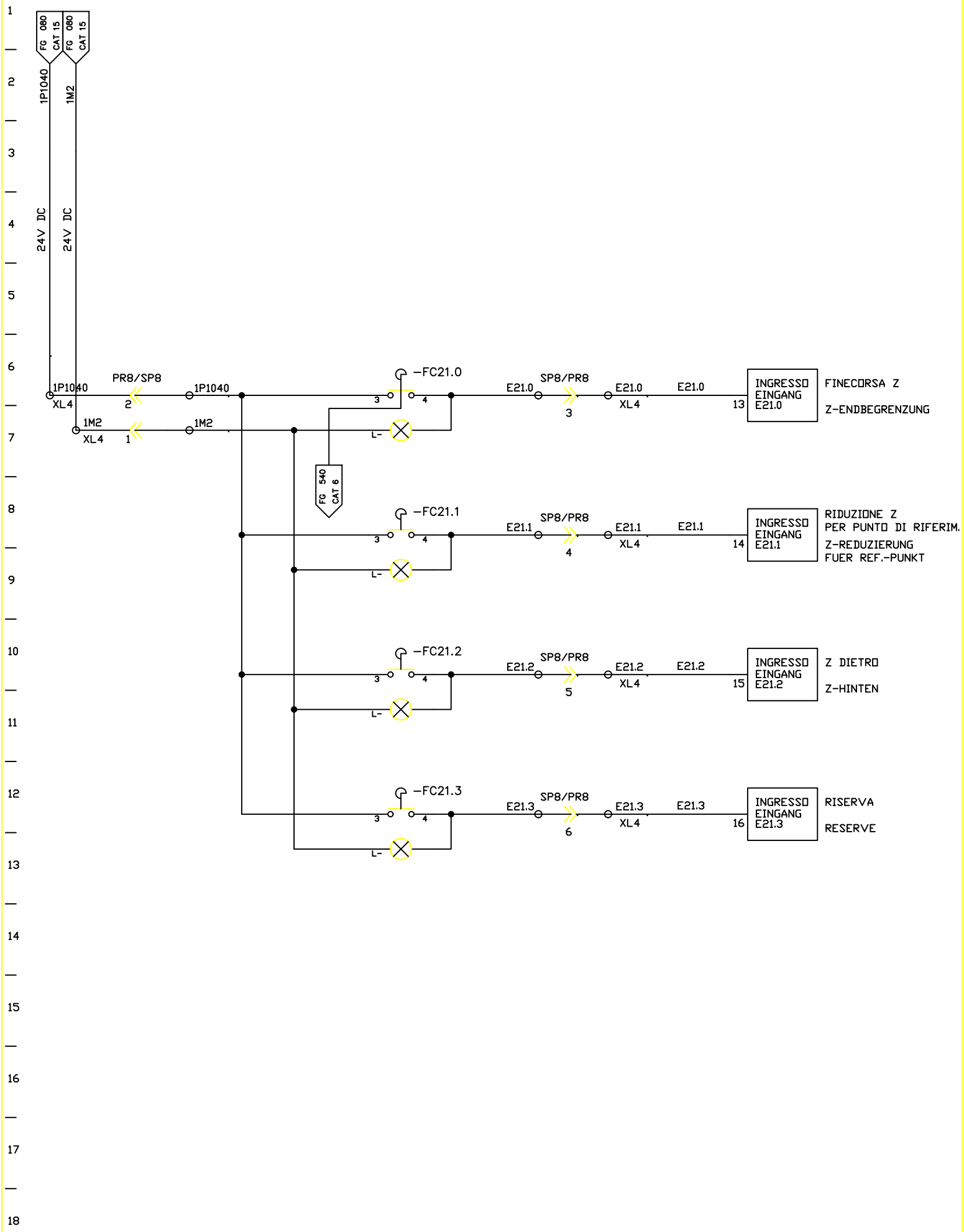

FMA	DIS. N. 31239.06814	MACCHINA/IMPIANTO : FMA 453	ORDINE : 30.007629	ASSE Z Z-ACHSE	MZ	FOGLIO 570
	CAD : Autocad 10	LAVORAZIONE : ALBERO MOTORE	COMMESSA :			
	N. FILE : 8A570	DENOMINAZIONE : TRASFERTA	ESECUTORE : TP/BR		UNITA 8A	SEGUE
	POS. ARCH. :	DATA : 03.12.92 AGG. : a b		ARMADIO 1.1		