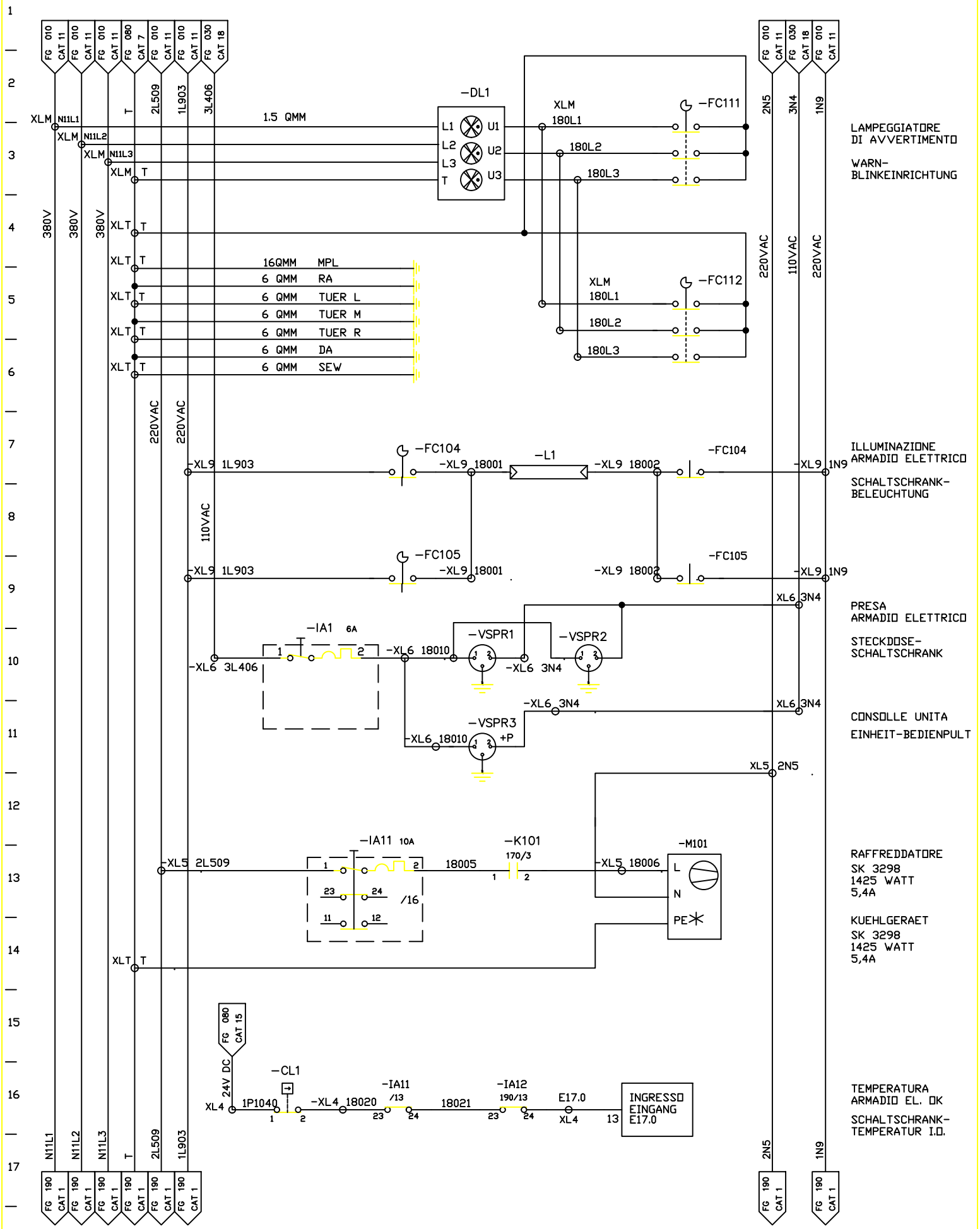

FMA	DIS. N. 31239.06814	MACCHINA/IMPIANTO : FMA 453	ORDINE : 30.007629	ILLUMINAZIONE ARMADIO EL. / REFFRIGERAZ.	VS	FOGLIO 180
	CAD Autocad 10	LAVORAZIONE : ALBERO MOTORE	COMMESSA :	SCHALTSCHRANK-BELEUCHTUNG/ KUEHLUNG ARMADIO 1.1	UNITA 8A	SEGUE
	N. FILE : 8A180	DENOMINAZIONE : TRASFERTA	ESECUTORE : TP/BR			
	POS. ARCH. :	DATA : 03.12.92 AGG. : a b				