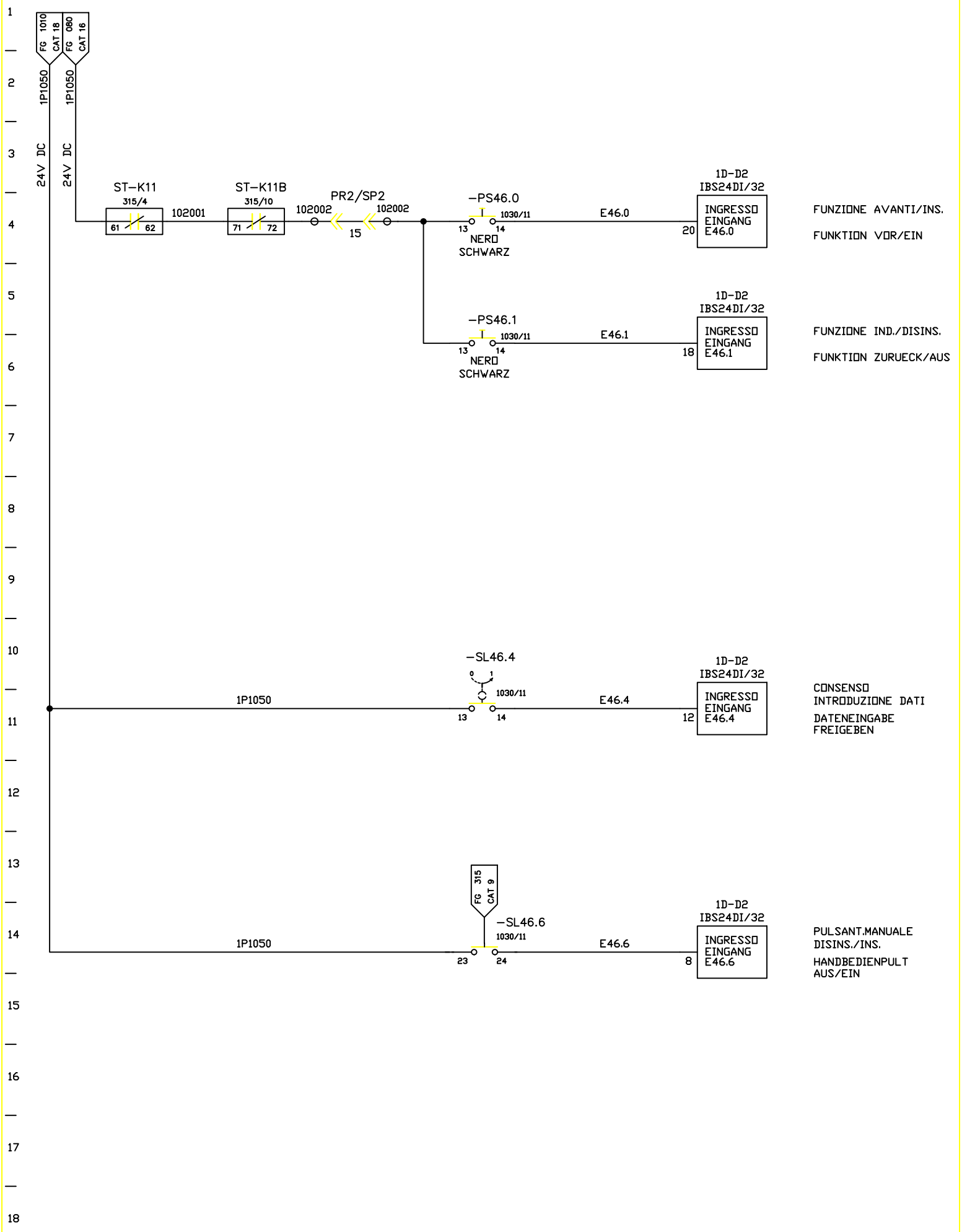

FMA	DIS. N. 31239.06814	MACCHINA/IMPIANTO : FMA 453		ORDINE : 30.007629	CONSOLLE UNITA BEDIENPULT	BP	FOGLIO 1020
	CAD : Autocad 10	LAVORAZIONE : ALBERO MOTORE		COMMESSA :			
	N. FILE : 8A1020	DENOMINAZIONE : TRASFERTA		ESECUTORE : TP/BR	BP	UNITA 8A	SEGUE
	POS. ARCH. :	DATA : 03.12.92	AGG. : a b				