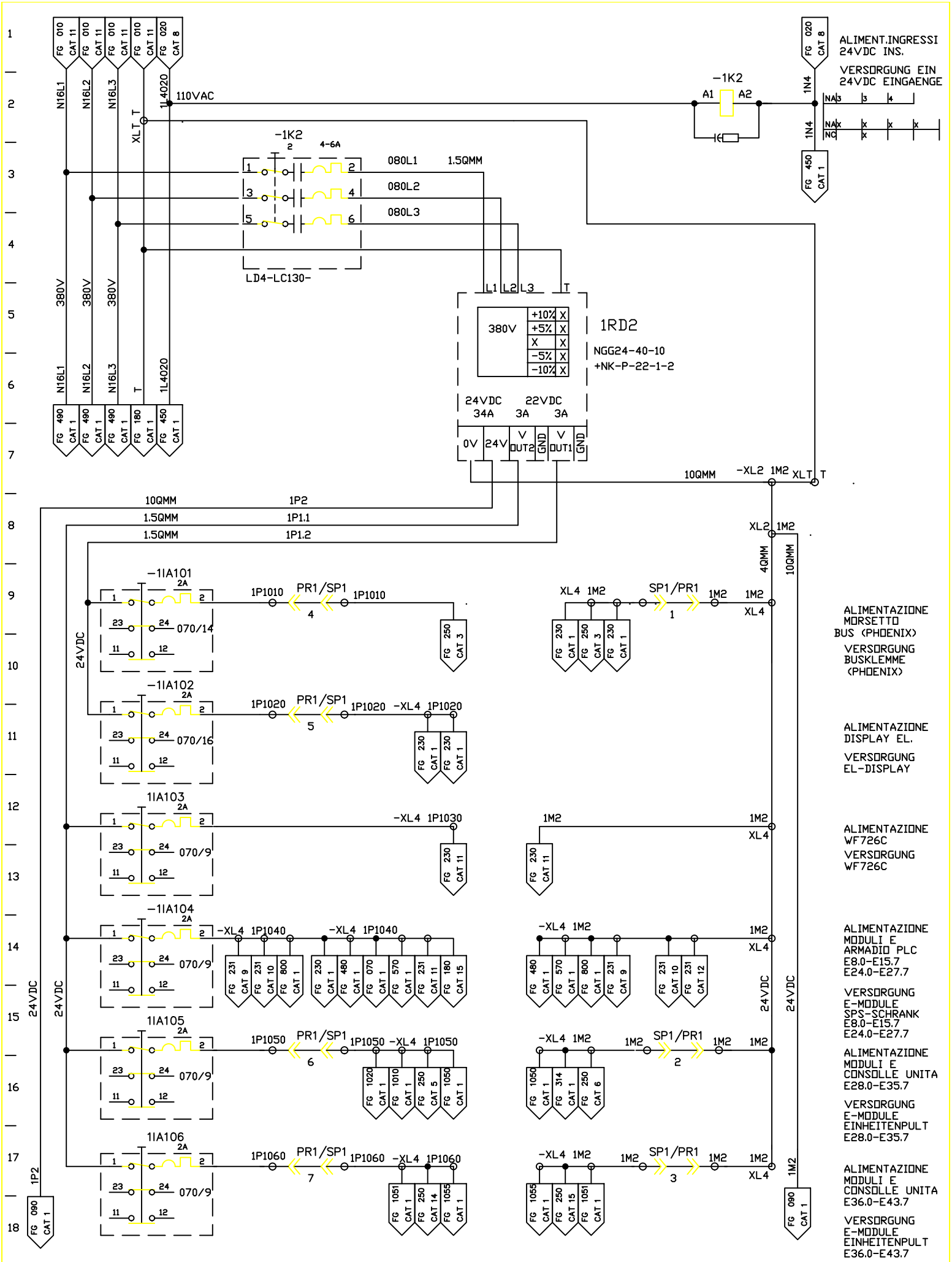

FMA	DIS. N. 31239.05816	MACCHINA/IMPIANTO : FMA 453	ORDINE : 30.007629	TENS. DI COMANDO 24V DC	1M2	FOGLIO 080
	CAD : Autocad 10	LAVORAZIONE : ALBERO MOTORE	COMMESSA :	STEUERSPANNUNG 24V DC		
	N. FILE : 4B80	DENOMINAZIONE : TRASFERTA	ESECUTORE : TP/BR		UNITA 4B	SEGUE
	POS. ARCH. :	DATA : 02.12.92	AGG. : a b	ARMADIO 1.1		