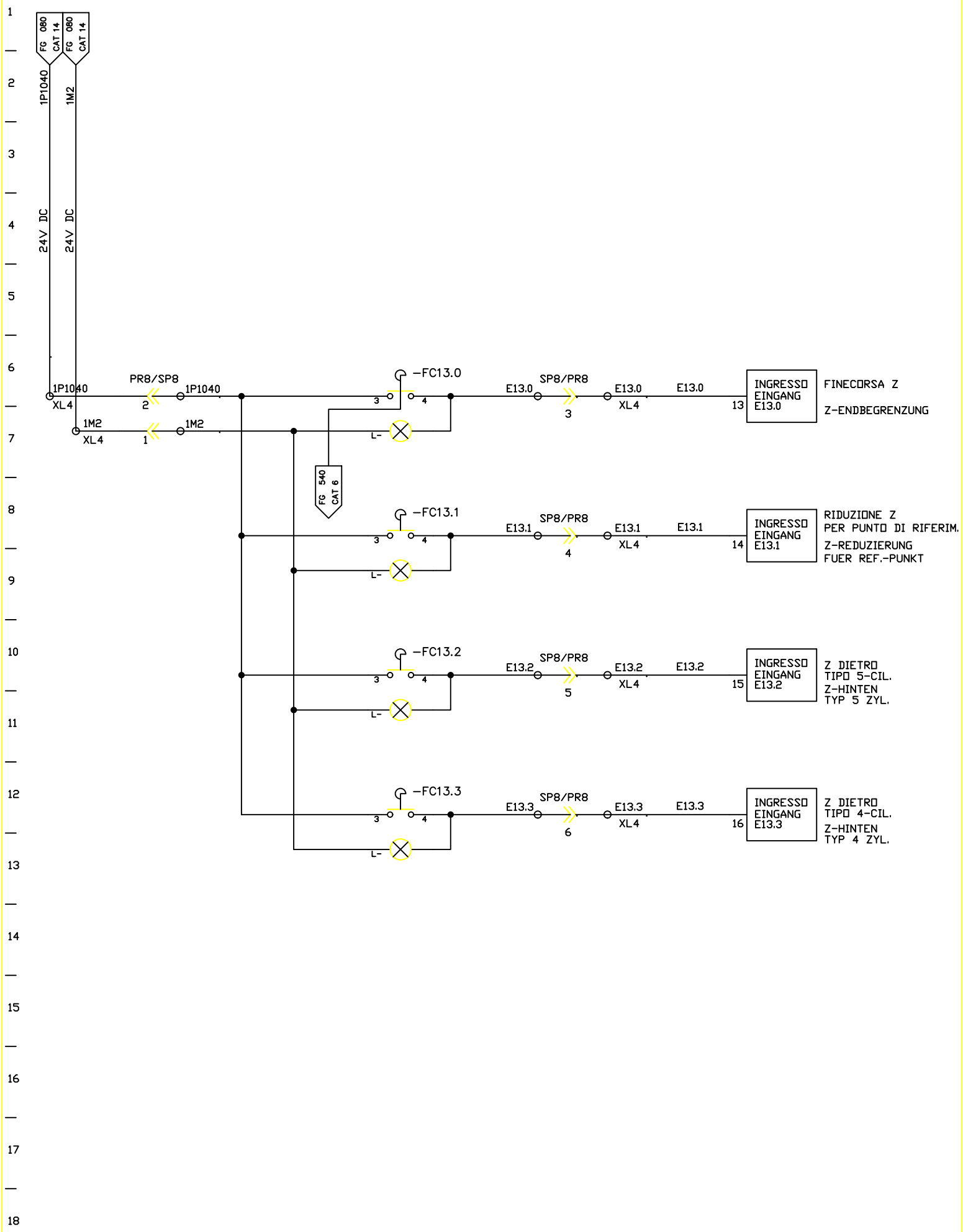

FMA	DIS. N. 31239.05816	MACCHINA/IMPIANTO : FMA 453	ORDINE : 30.007629	ASSE Z Z-ACHSE	MZ	FOGLIO 570
	CAD : Autocad 10	LAVORAZIONE : ALBERO MOTORE	COMMESSA :			
	N. FILE : 4B570	DENOMINAZIONE : TRASFERTA	ESECUTORE : TP/BR		UNITA 4B	SEGUE
	POS. ARCH. :	DATA : 02.12.92 AGG. : a b		ARMADIO 1.1		