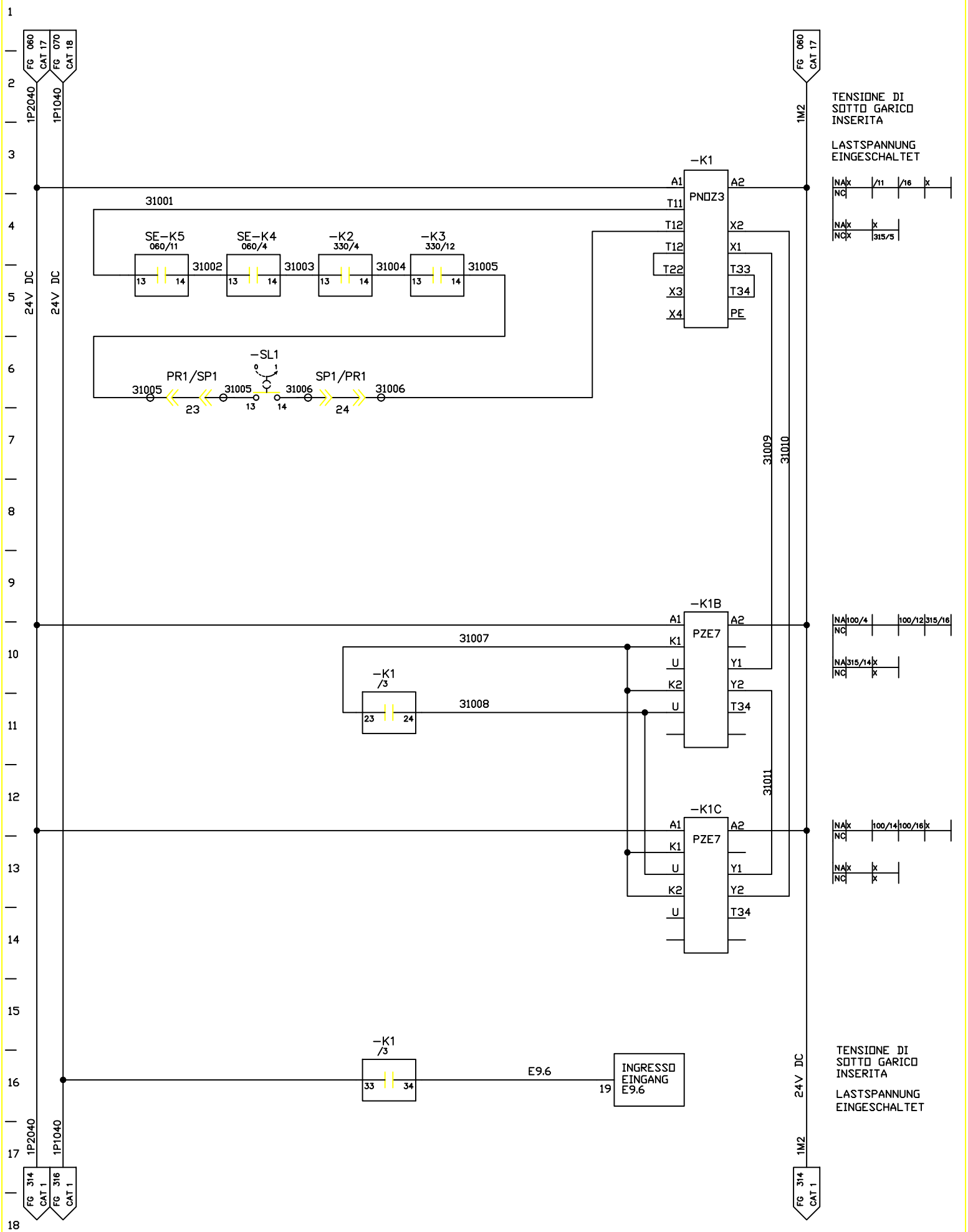

FMA	DIS. N. 31239.05816	MACCHINA/IMPIANTO : FMA 453		ORDINE : 30.007629	TENS. DI CARICO LASTSPANNUNG	ST	FOGLIO 310
	CAD : Autocad 10	LAVORAZIONE : ALBERO MOTORE		COMMESSA :		UNITA 4B	SEGUE
	N. FILE : 4B310	DENOMINAZIONE : TRASFERTA		ESECUTORE : TP/BR	ARMADIO 1.1		
	POS. ARCH. :	DATA : 02.12.92	AGG. : a b				