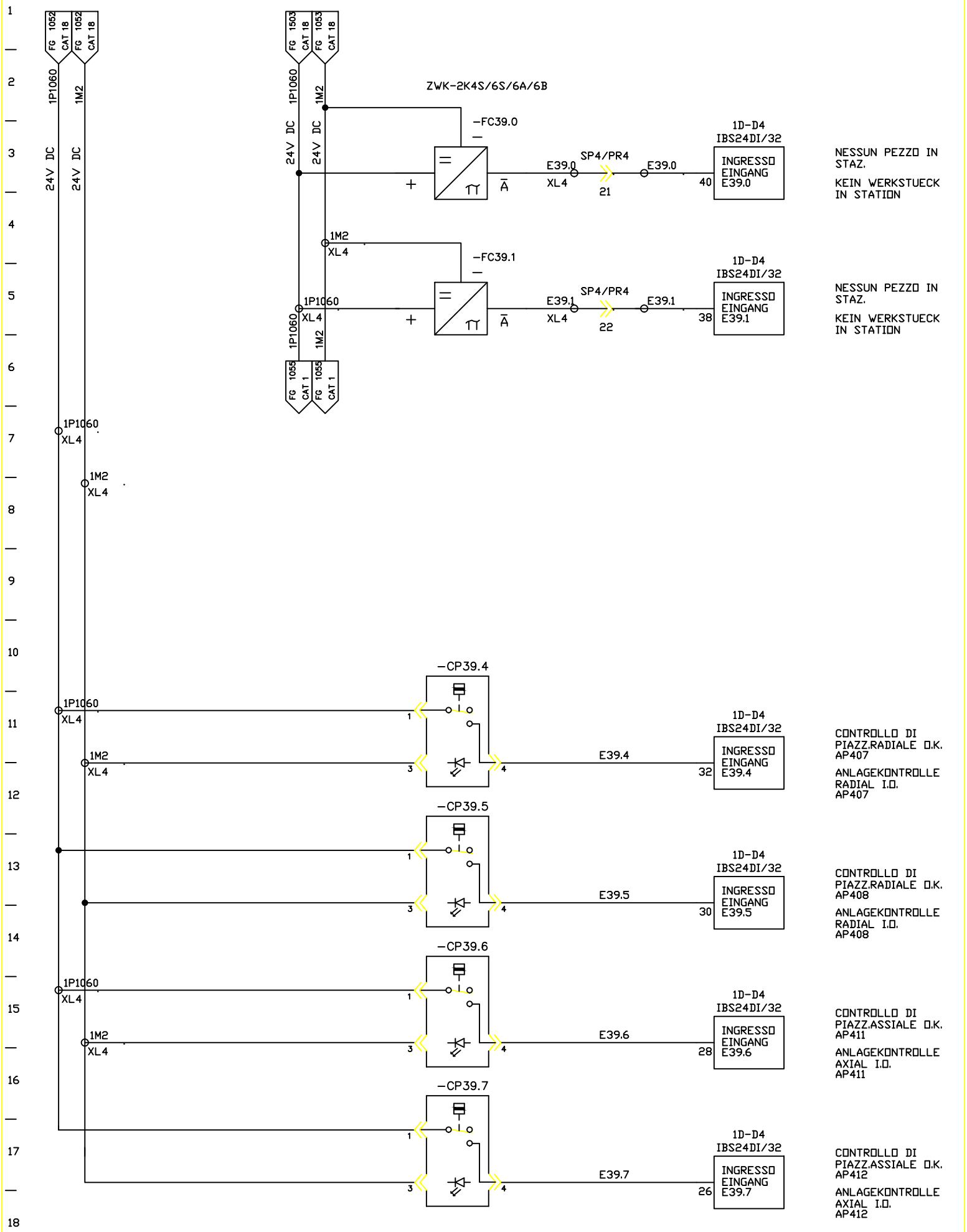

FMA	DIS. N. 31239.05816	MACCHINA/IMPIANTO : FMA 453	ORDINE : 30.007629	DISP. DI BLOCCAGGIO PEZZO	4S	FOGLIO 1054
	CAD : Autocad 10	LAVORAZIONE : ALBERO	COMMESSA :	WERKSTUECK-SPANNEINRICHTUNG		
	N. FILE : 4B1054	DENOMINAZIONE : TRASFERTA	ESECUTORE : TP/BR		UNITA 4B	SEGUE
	POS. ARCH. :	DATA : 25.10.00 AGG. : a b		BP		