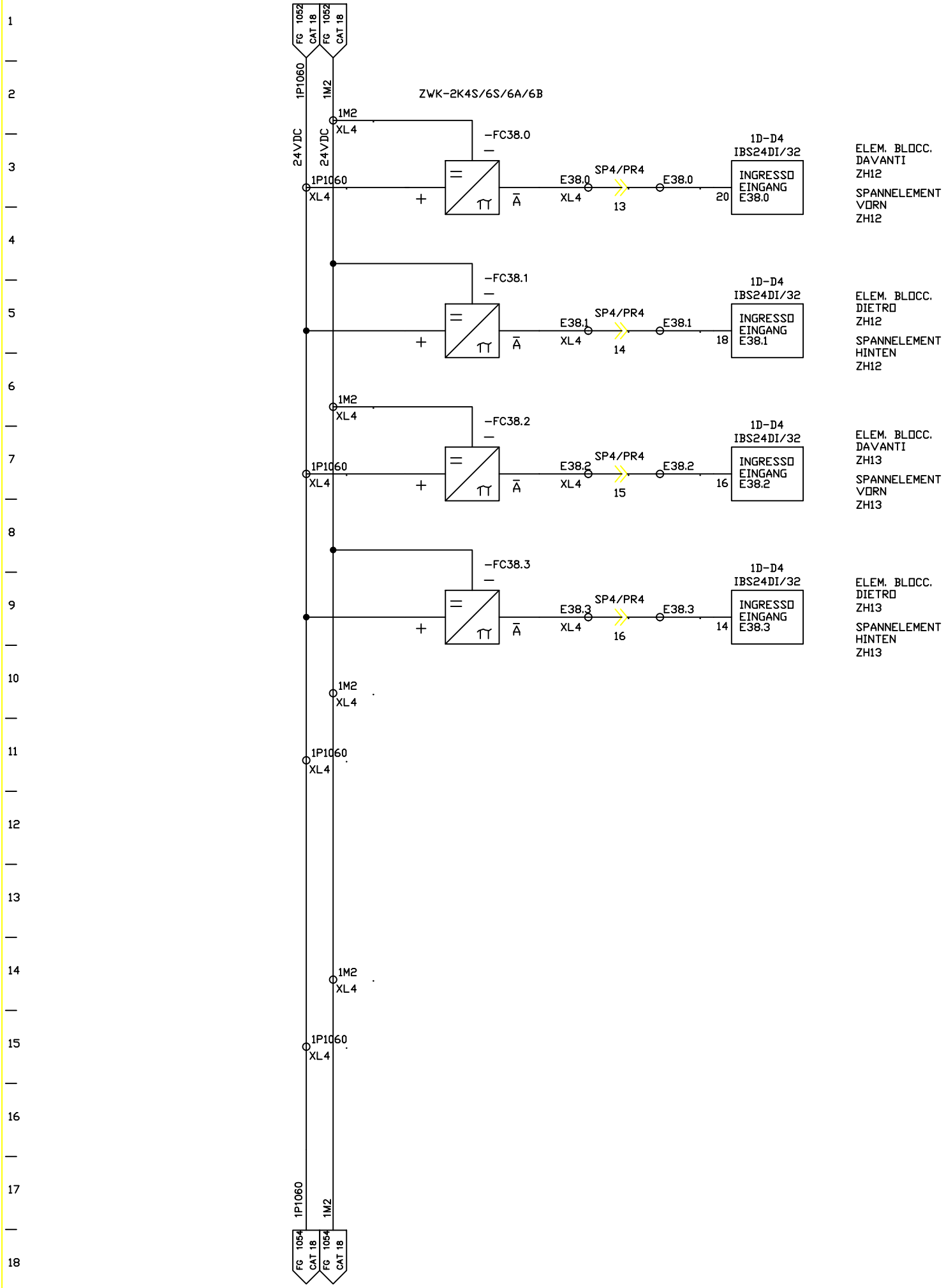

FMA	DIS. N. 31239.05816	MACCHINA/IMPIANTO : FMA 453		ORDINE : 30.007629	DISP. DI BLOCCAGGIO PEZZO	4S	FOGLIO 1053
	CAD Autocad Mech.	LAVORAZIONE : ALBERO MOTORE		COMMESSA :	WERKSTUECK-SPANNEINRICHTUNG	UNITA 4B	SEGUE
	N. FILE : 4B1053	DENOMINAZIONE : TRASFERTA		ESECUTORE : TP/BR	BP		
	POS. ARCH. :	DATA : 14.10.03	AGG. : a b				