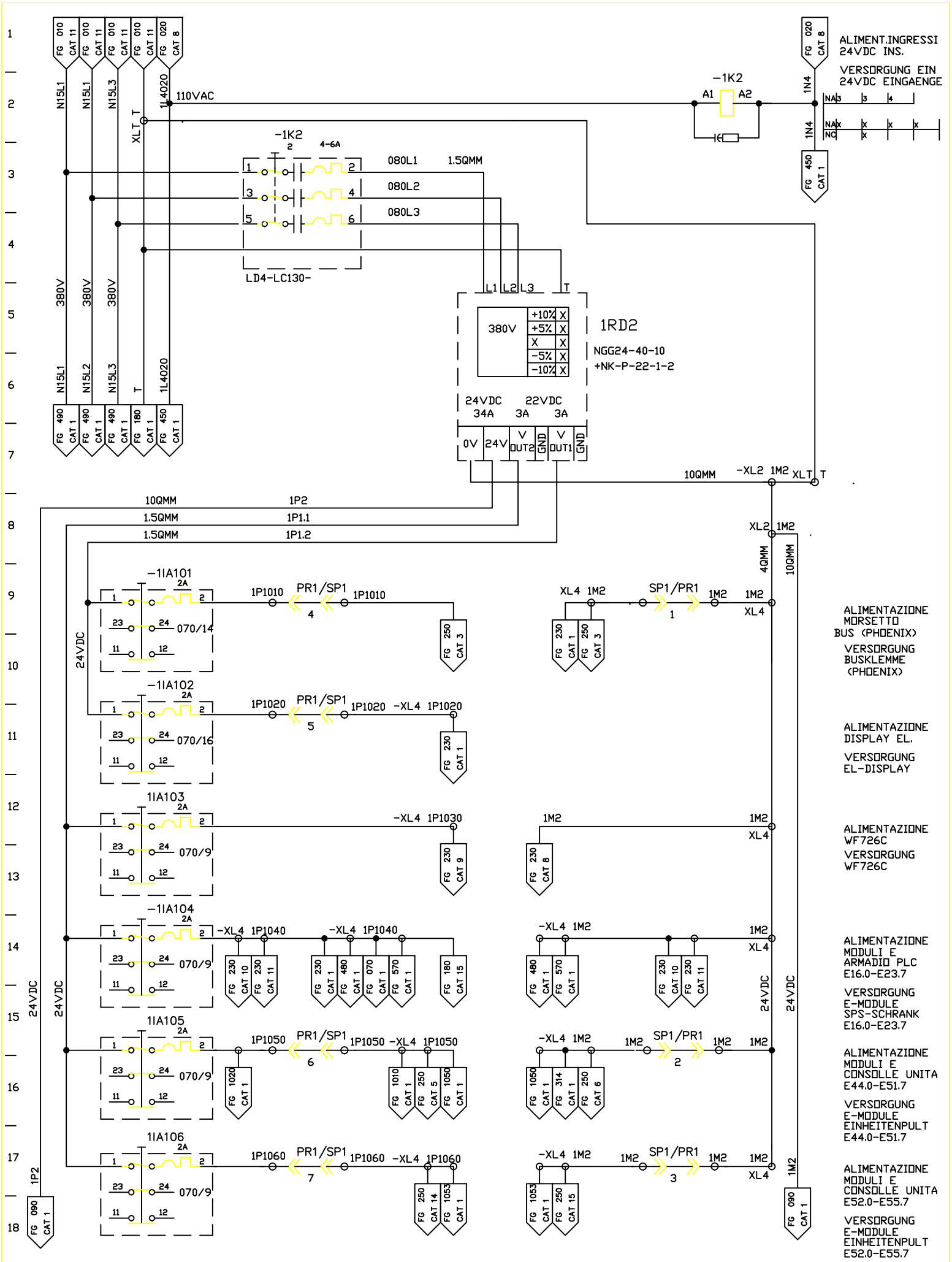


| | | | | | | | |
|---|---|---|---|---|---|---|---|
| FMA | DIS. N. 31239.04819 | MACCHINA/IMPIANTO : FMA 453 | ORDINE : 30.007629 | TENS. DI COMANDO 24V DC | 1M2 | FOGLIO 080 |
| | CAD : Autocad 10 | LAVORAZIONE : ALBERO MOTORE | COMMESSA : | STEUERSPANNUNG 24V DC | | |
| | N. FILE : 4A80 | DENOMINAZIONE : TRASFERTA | ESECUTORE : TP/BR | | UNITA 4A | SEGUE |
| | POS. ARCH. : | DATA : 02.12.92 | AGG. : a b | ARMADIO 1.1 | | |