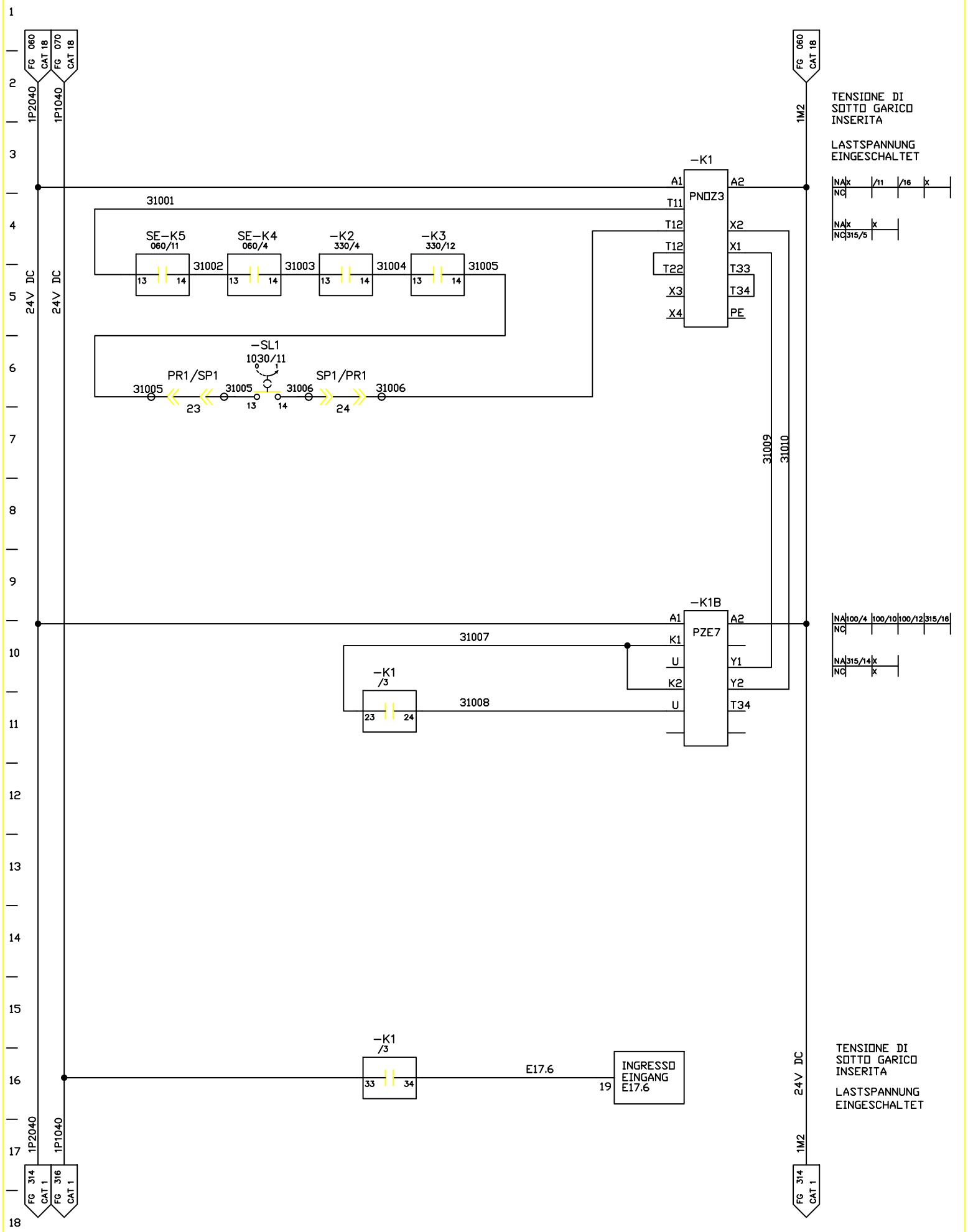

FMA	DIS. N. 31239.04819	MACCHINA/IMPIANTO : FMA 453	ORDINE : 30.007629	TENS. DI CARICO LASTSPANNUNG	ST	FOGLIO 310
	CAD : Autocad 10	LAVORAZIONE : ALBERO MOTORE	COMMESSA :			
	N. FILE : 4A310	DENOMINAZIONE : TRASFERTA	ESECUTORE : TP/BR	ARMADIO 1.1	UNITA 4A	SEGUE
	POS. ARCH. :	DATA 02.03.1993	AGG. : a b			