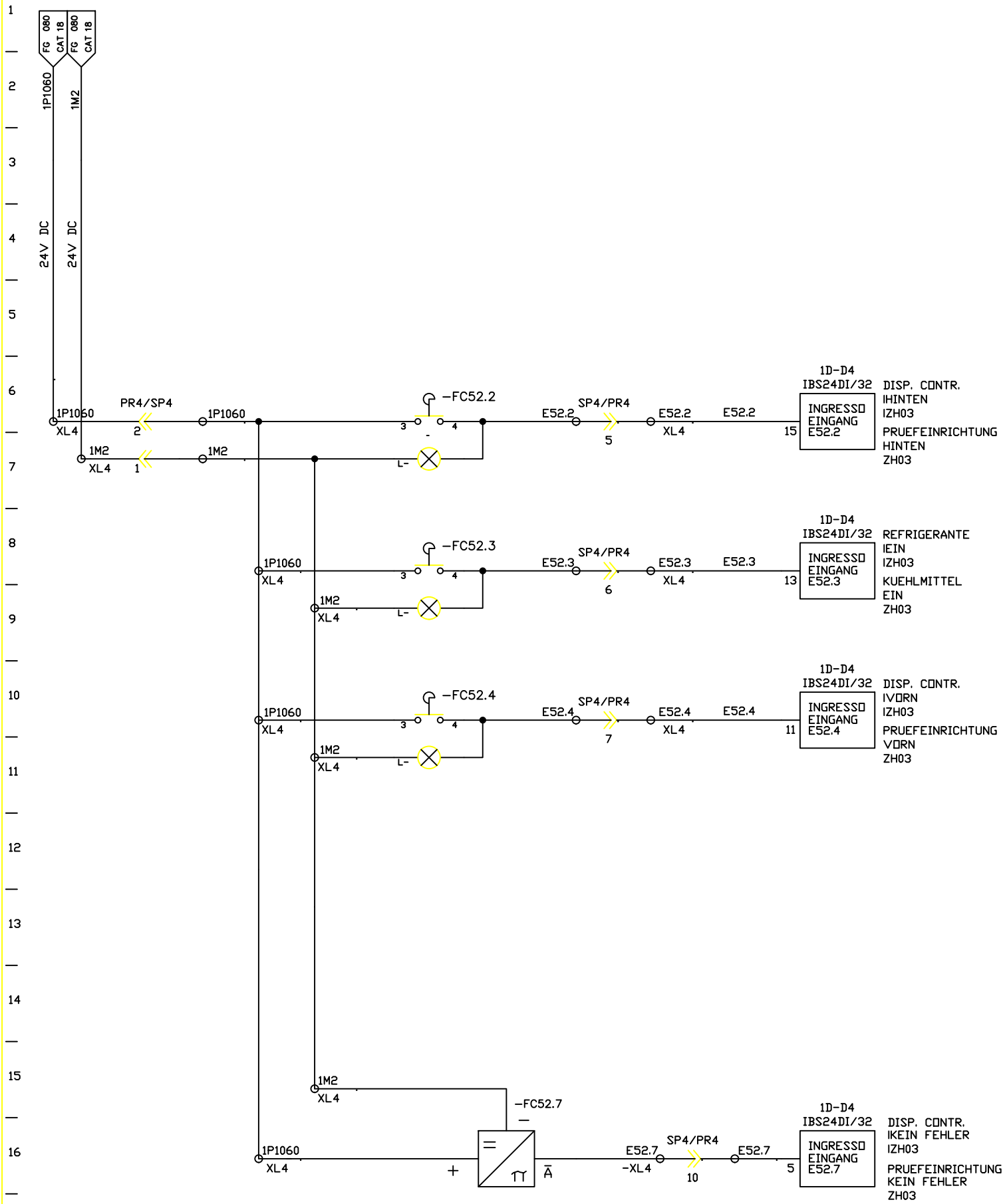

FMA	DIS. N. 31239.04819	MACCHINA/IMPIANTO : FMA 453		ORDINE : 30.007629	IPRUEF-EINRICHTUNG	6A	FOGLIO 1053
	CAD : Autocad 10	LAVORAZIONE : ALBERO MOTORE		COMMESSA :	PRUEF-EINRICHTUNG		
	N. FILE : 4A1053	DENOMINAZIONE : TRASFERTA		ESECUTORE : TP/BR		UNITA 4A	SEGUE
	POS. ARCH. :	DATA 02.03.1993	AGG. : a b		BP		