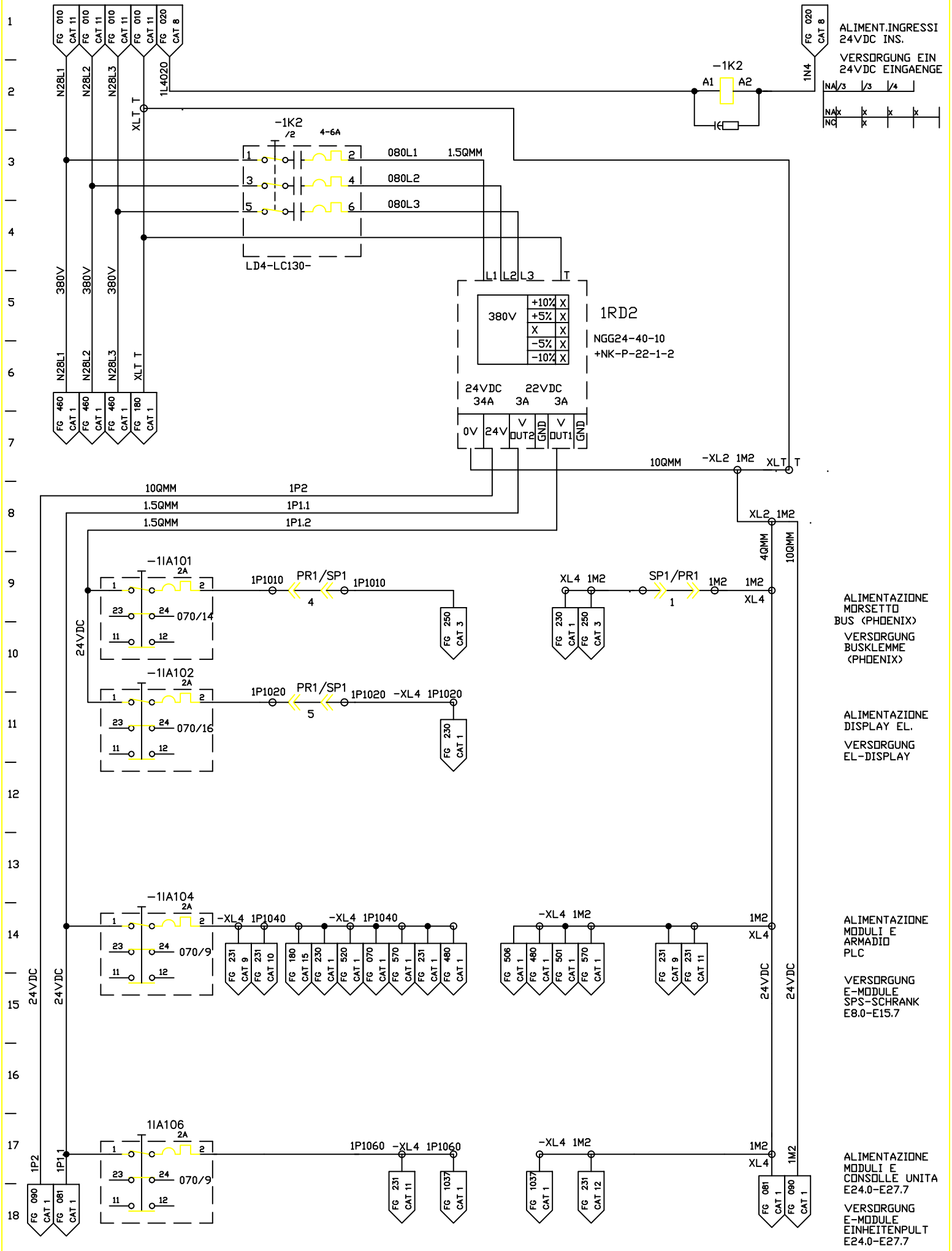
ALIMENT.INGRESSI 24VDC INS.
VERSORGUNG EIN 24VDC EINGAENGE
-1K2
A1
A2
1N4
1L4020
XLT T
-1K2 /2
4-6A
080L1
080L2
080L3
1.5QMM
LD4-LC130-
L1 L2 L3 T
380V
1RD2
NGG24-40-10
+NK-P-22-1-2
24VDC 34A
22VDC 3A
3A
0V
24V
OUT2
OUT1
GND
10QMM
-XL2 1M2
XL2 1M2
1P2
1P1.1
1P1.2
-1IA101
2A
070/14
1P1010
PR1/SP1
XL4 1M2
SP1/PR1
1M2
ALIMENTAZIONE MORSETTO BUS (PHOENIX)
VERSORGUNG BUSKLEMME (PHOENIX)
-1IA102
070/16
1P1020
-XL4 1P1020
ALIMENTAZIONE DISPLAY EL.
VERSORGUNG EL-DISPLAY
-1IA104
070/9
-XL4 1P1040
-XL4 1M2
ALIMENTAZIONE MODULI E ARMADIO PLC
VERSORGUNG E-MODULE SPS-SCHRANK E8.0-E15.7
1IA106
1P1060 -XL4 1P1060
ALIMENTAZIONE MODULI E CONSOLLE UNITA E24.0-E27.7
VERSORGUNG E-MODULE EINHEITENPULT E24.0-E27.7
24VDC
380V
N28L1
N28L2
N28L3
FMA
DIS. N. 31239.17811
CAD Autocad 12
N. FILE 33B80
POS. ARCH.
MACCHINA/IMPIANTO FMA 453
LAVORAZIONE ALBERO MOTORE
DENOMINAZIONE TRASFERTA
DATA 16.04.97
AGG.
ORDINE 30.007629
COMMESSA
ESECUTORE HET
TENS. DI COMANDO 24V DC
STEUERSPANNUNG 24V DC
ARMADIO 1.1
1M2
FOGLIO 080
UNITA 33B
SEGUE