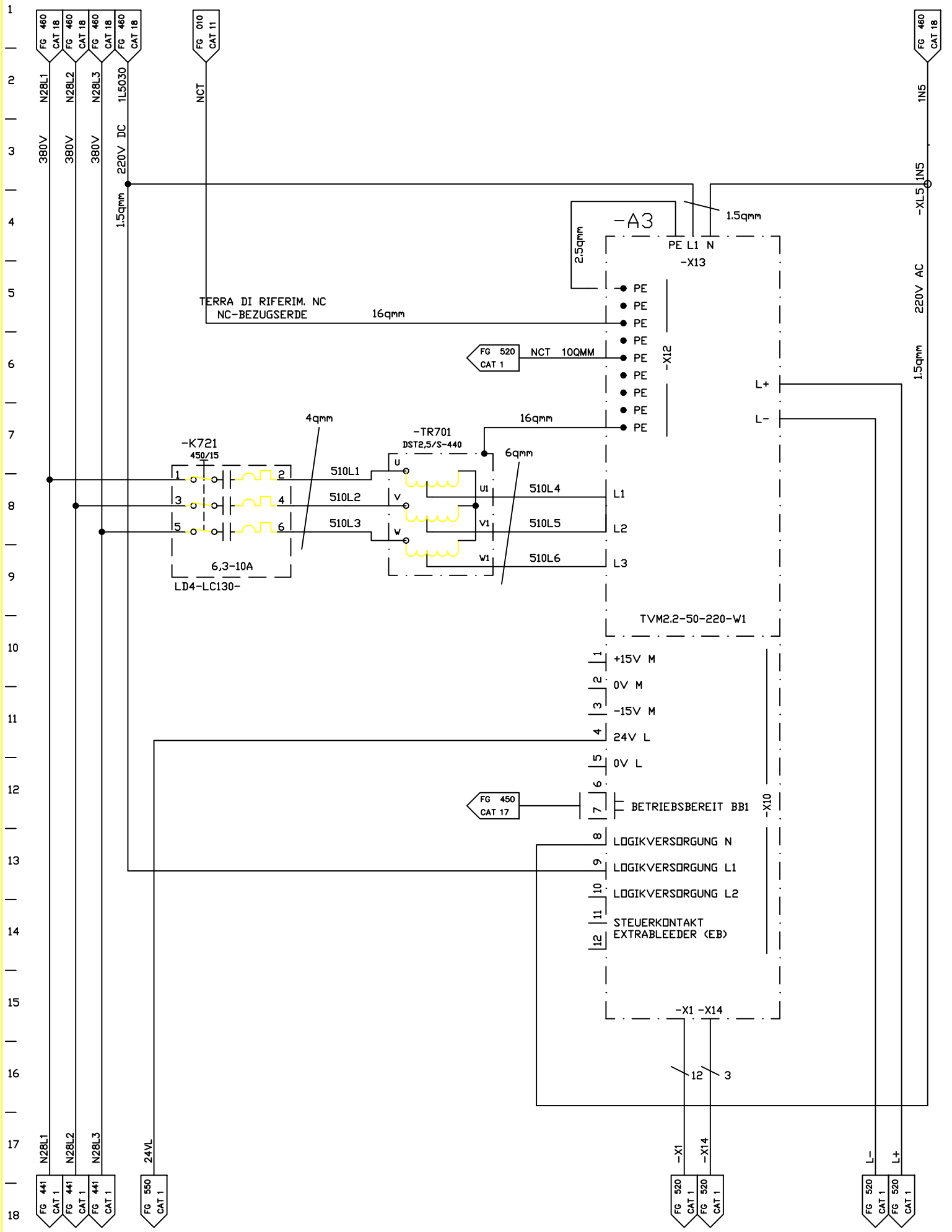

FMA	DIS. N. 31239.17811	MACCHINA/IMPIANTO : FMA 453	ORDINE : 30.007629	ALIMENTAZIONE AZIONAMENTI	MV	FOGLIO 510
	CAD : Autocad 12	LAVORAZIONE : ALBERO MOTORE	COMMESSA :	VERSORGUNG ANTRIEBE		
	N. FILE : 33B510	DENOMINAZIONE : TRASFERTA	ESECUTORE : HET	ARMADIO 1.2	UNITA 33B	SEGUE
	POS. ARCH. :	DATA : 18.04.97	AGG. : a b			