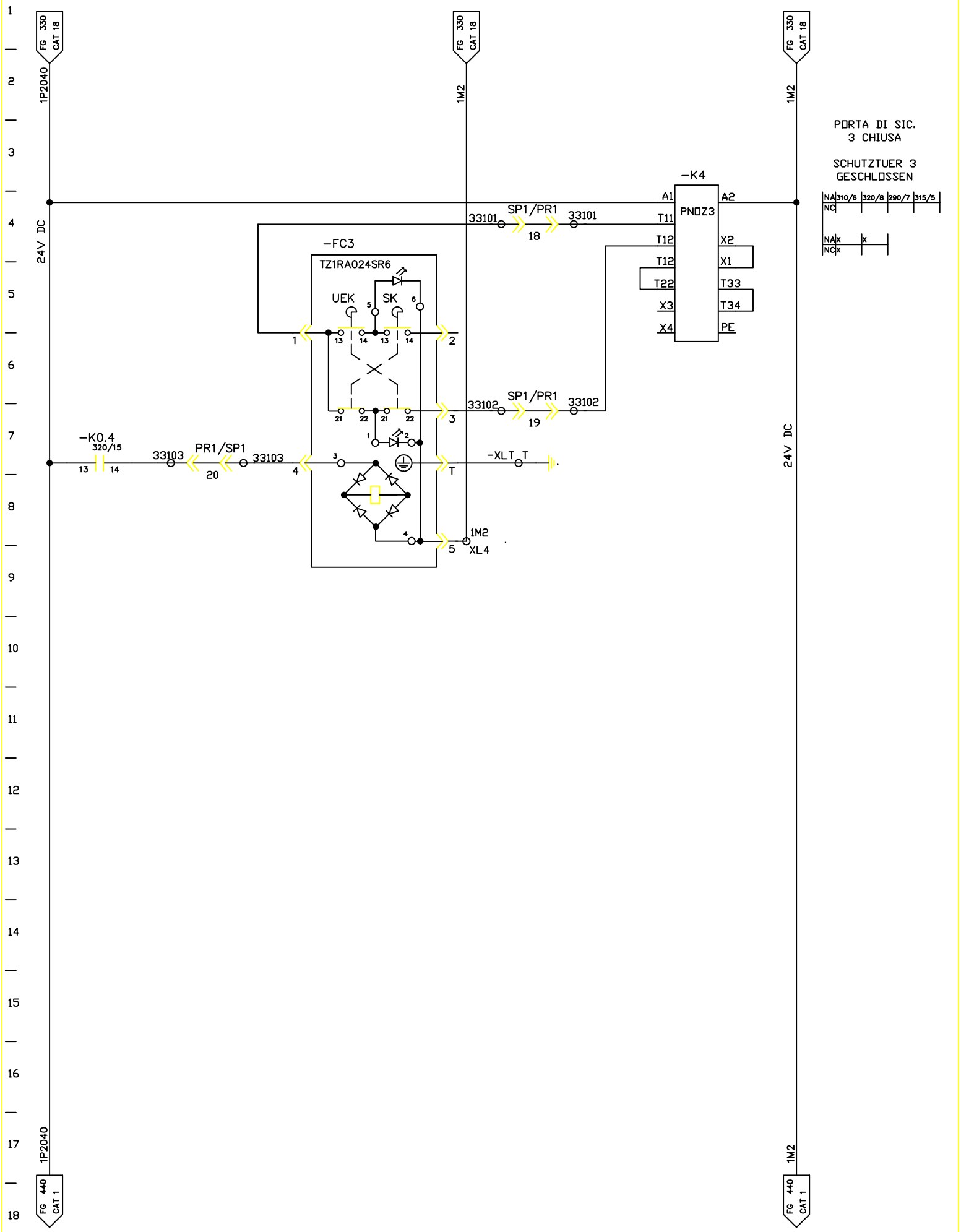

FMA	DIS. N. 31239.17811	MACCHINA/IMPIANTO : FMA 453		ORDINE : 30.007629	PORTE DI SIC. SCHUTZTUEREN	ST	FOGLIO 331
	CAD : Autocad 12	LAVORAZIONE : ALBERO MOTORE		COMMESSA :			
	N. FILE : 33B331	DENOMINAZIONE : TRASFERTA		ESECUTORE : HET		UNITA 33B	SEGUE
	POS. ARCH. :	DATA : 16.04.97	AGG. : a b		ARMADIO 1.1		