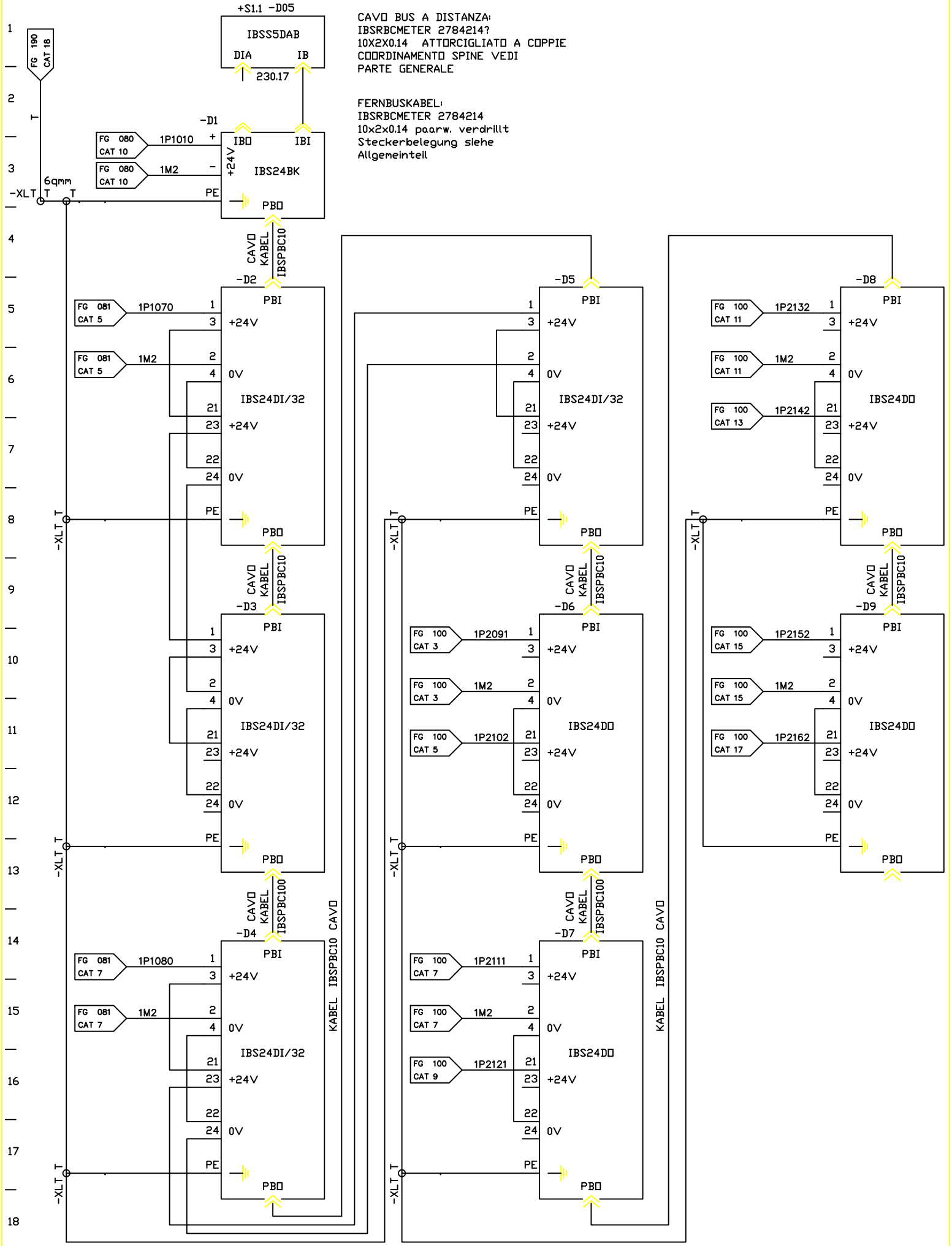

FMA	DIS. N. 31239.17811	MACCHINA/IMPIANTO : FMA 453	ORDINE : 30.007629	ALIMENTAZIONI INTERBUS S	1D	FOGLIO 250
	CAD : Autocad 10	LAVORAZIONE : ALBERO MOTORE	COMMESSA :			
	N. FILE : 33B250	DENOMINAZIONE : TRASFERTA	ESECUTORE : HET	INTERBUS-S EINSPEISUNGEN	UNITA 33B	SEGUE
	POS. ARCH. :	DATA : 15.12.92 AGG. : a b		BP		