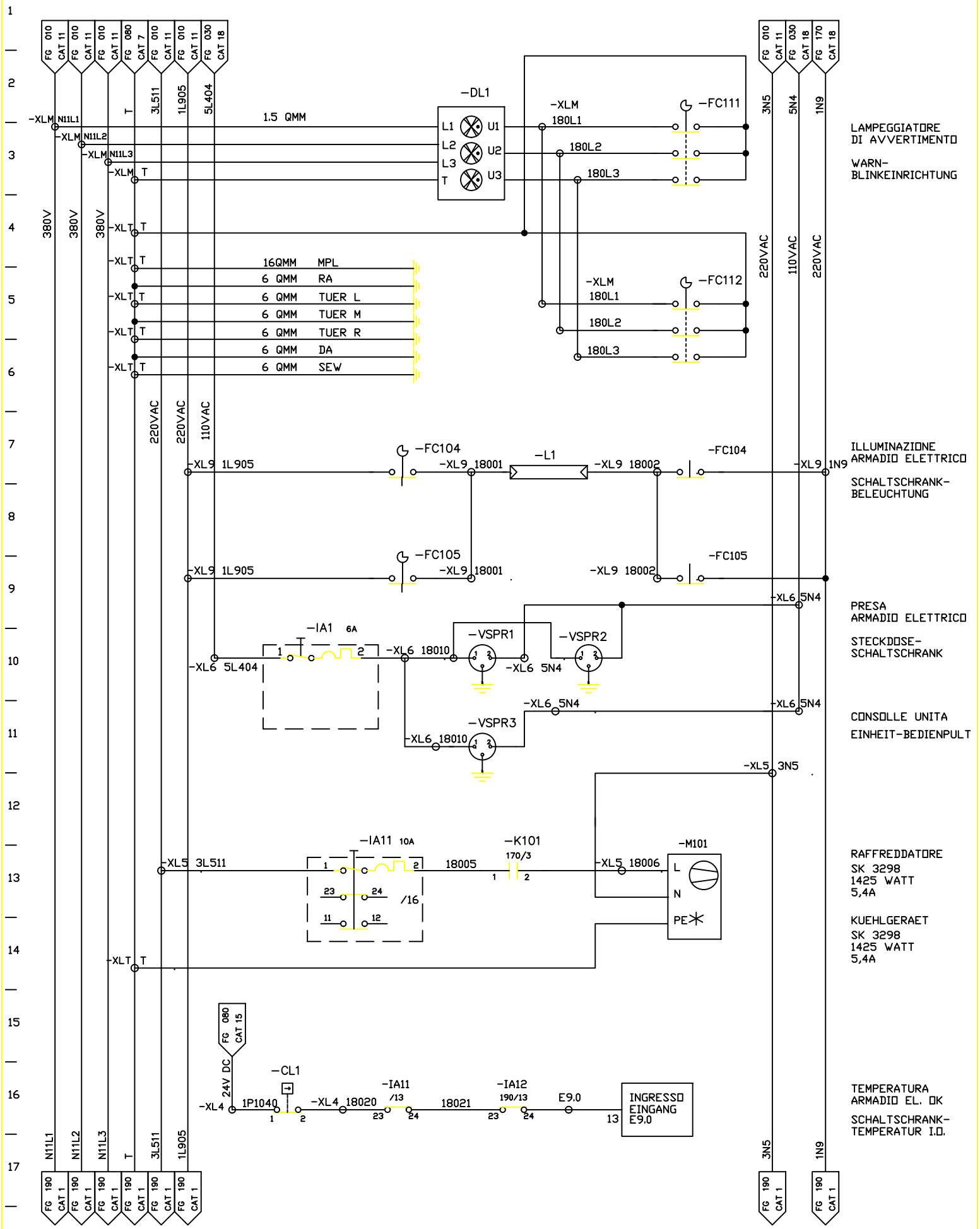

FMA	DIS. N. 31239.17811	MACCHINA/IMPIANTO : FMA 453	ORDINE : 30.007629	ILLUMINAZIONE ARMADIO EL. / REFFRIGERAZ.	VS	FOGLIO 180
	CAD Autocad 10	LAVORAZIONE : ALBERO MOTORE	COMMESSA :	SCHALTSCHRANK-BELEUCHTUNG/ KUEHLUNG ARMADIO 1.1	UNITA 33B	SEGUE
	N. FILE : 33B180	DENOMINAZIONE : TRASFERTA	ESECUTORE : HET			
	POS. ARCH. :	DATA : 15.12.92	AGG. : a b			