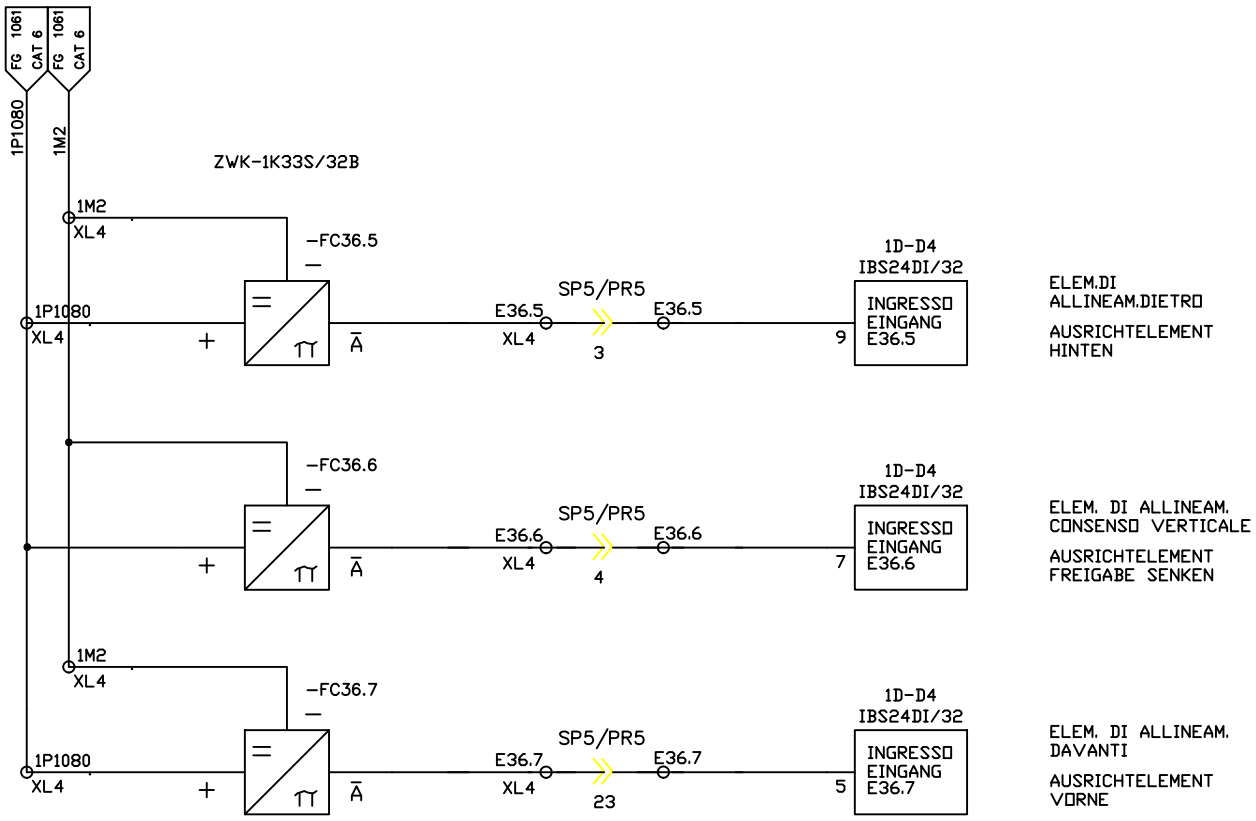

FMA	DIS. N. 31239.17811	MACCHINA/IMPIANTO : FMA 453		ORDINE : 30.007629	DISP. DI BLOCCAGGIO PEZZO WERKSTUECK-SPANNEINRICHTUNG	33S	FOGLIO 1052
	CAD : Autocad 10	LAVORAZIONE : ALBERO MOTORE		COMMESSA :			
	N. FILE : 33B1052	DENOMINAZIONE : TRASFERTA		ESECUTORE : HET		UNITA 33B	SEGUE
	POS. ARCH. :	DATA : 02.04.93	AGG. : a b		BP		