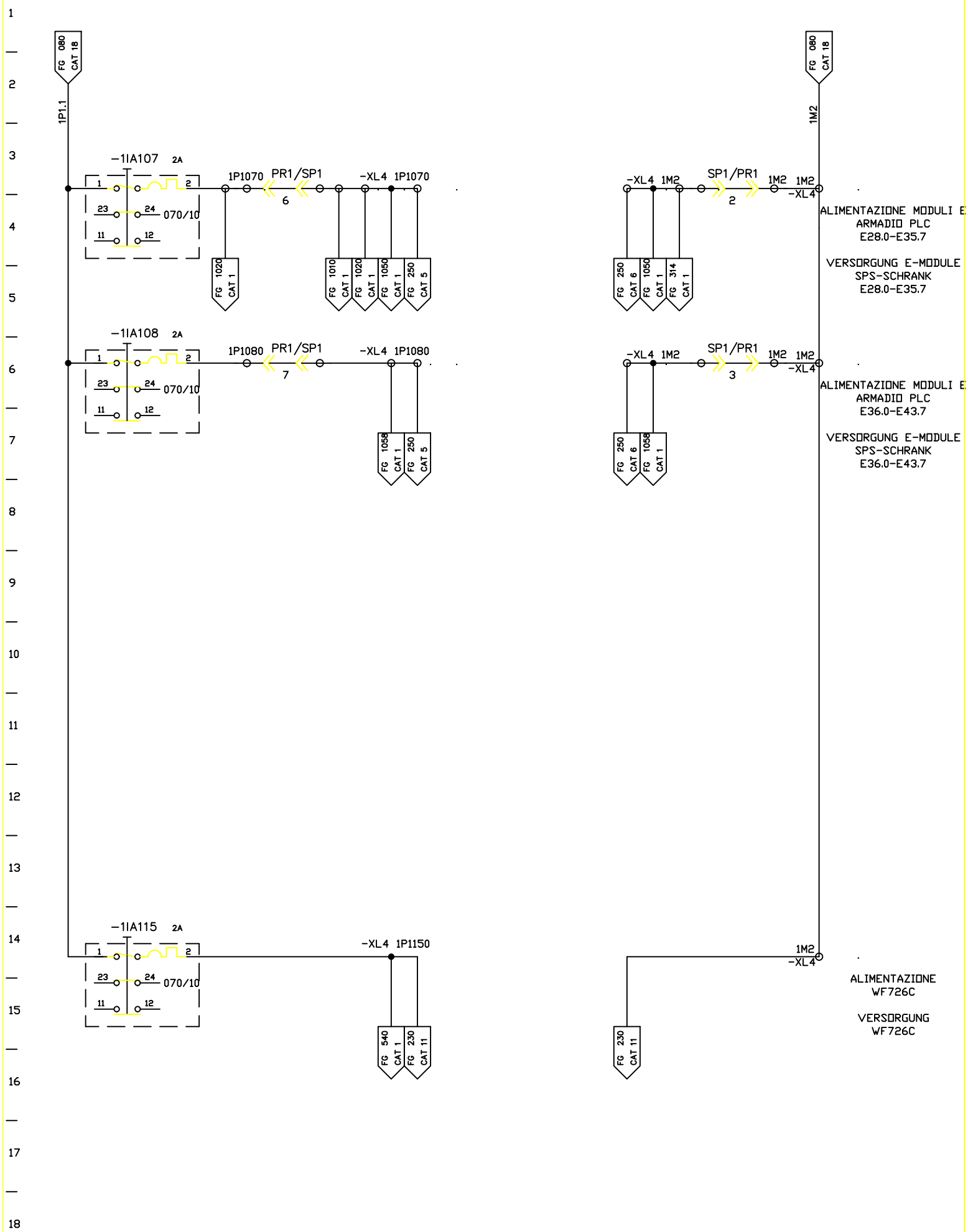

FMA	DIS. N. 31239.16813	MACCHINA/IMPIANTO : FMA 453		ORDINE : 30.007629	TENS. DI COMANDO 24V DC	1M2	FOGLIO 081
	CAD : Autocad 10	LAVORAZIONE : ALBERO MOTORE		COMMESSA :	STEUERSPANNUNG 24V DC		
	N. FILE : 29B81	DENOMINAZIONE : TRASFERTA		ESECUTORE : HET	ARMADIO 1.1	UNITA 29B	SEGUE
	POS. ARCH. :	DATA : 15.12.92	AGG. : a b				