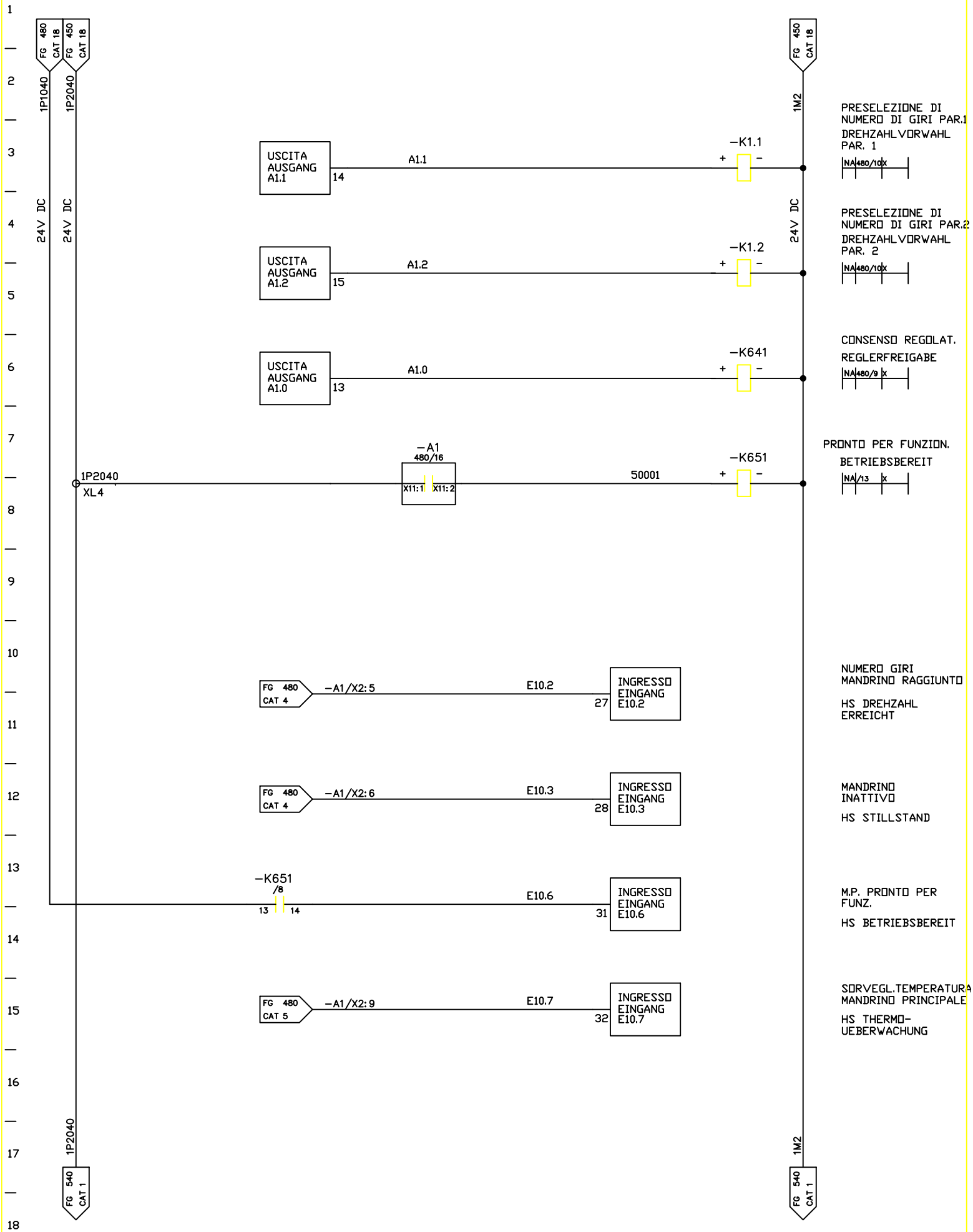

FMA	DIS. N. 31239.16813	MACCHINA/IMPIANTO : FMA 453		ORDINE : 30.007629	MANDRINO 1	MS	FOGLIO 500
	CAD : Autocad 10	LAVORAZIONE : ALBERO MOTORE		COMMESSA :	SPINDEL 1		
	N. FILE : 29B500	DENOMINAZIONE : TRASFERTA		ESECUTORE : HET		UNITA 29B	SEGUE
	POS. ARCH. :	DATA : 15.12.92	AGG. : a b		ARMADIO 1.1		