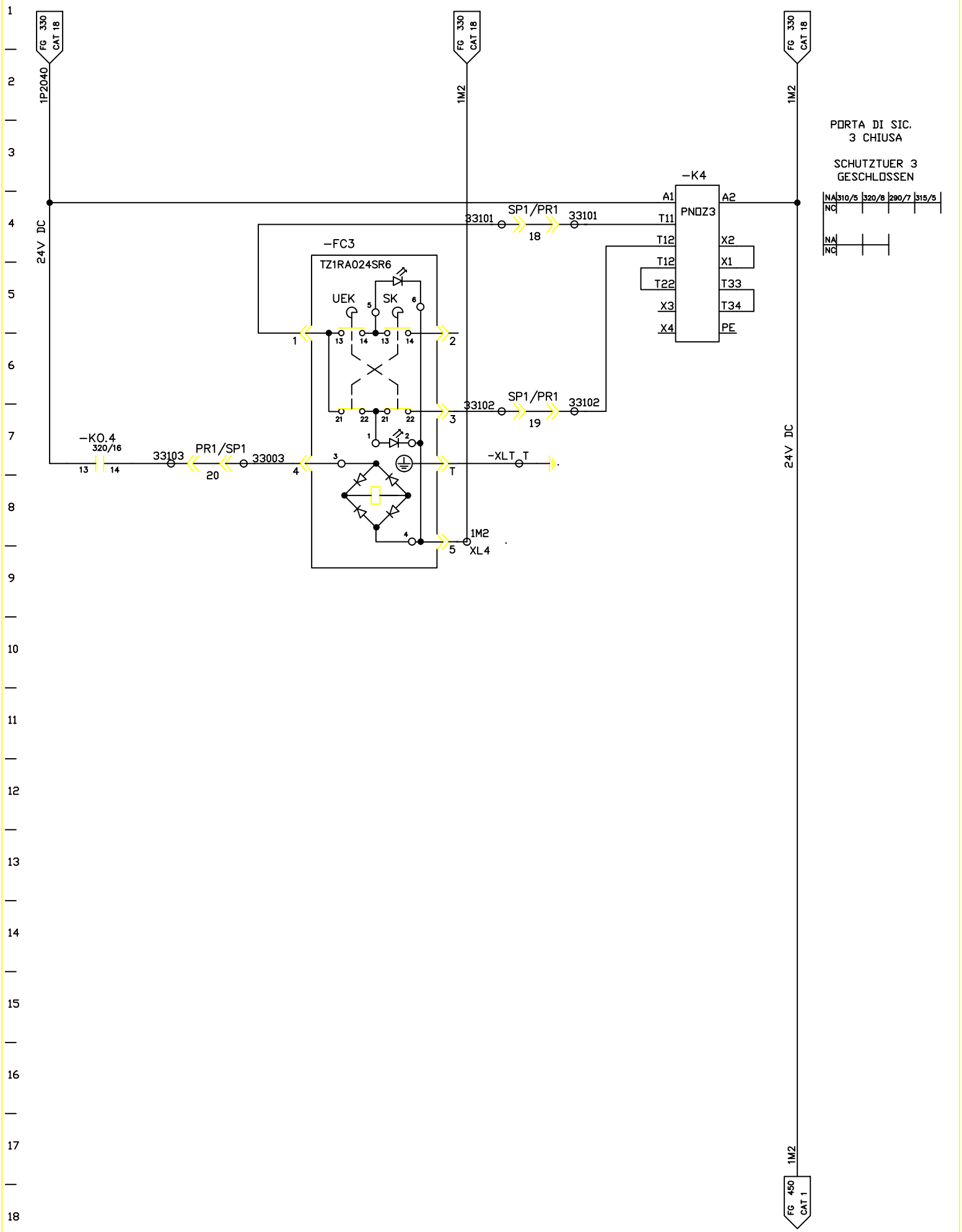


| | | | | | | | |
|---|---|---|---|---|---|---|---|
| FMA | DIS. N. 31239.16813 | MACCHINA/IMPIANTO : FMA 453 | | ORDINE : 30.007629 | PORTE DI SIC. SCHUTZTUEREN | ST | FOGLIO 331 |
| | CAD : Autocad 10 | LAVORAZIONE : ALBERO MOTORE | | COMMESSA : | | | |
| | N. FILE : 29B331 | DENOMINAZIONE : TRASFERTA | | ESECUTORE : HET | | UNITA 29B | SEGUE |
| | POS. ARCH. : | DATA : 22.03.93 | AGG. : a b | | ARMADIO 1.1 | | |