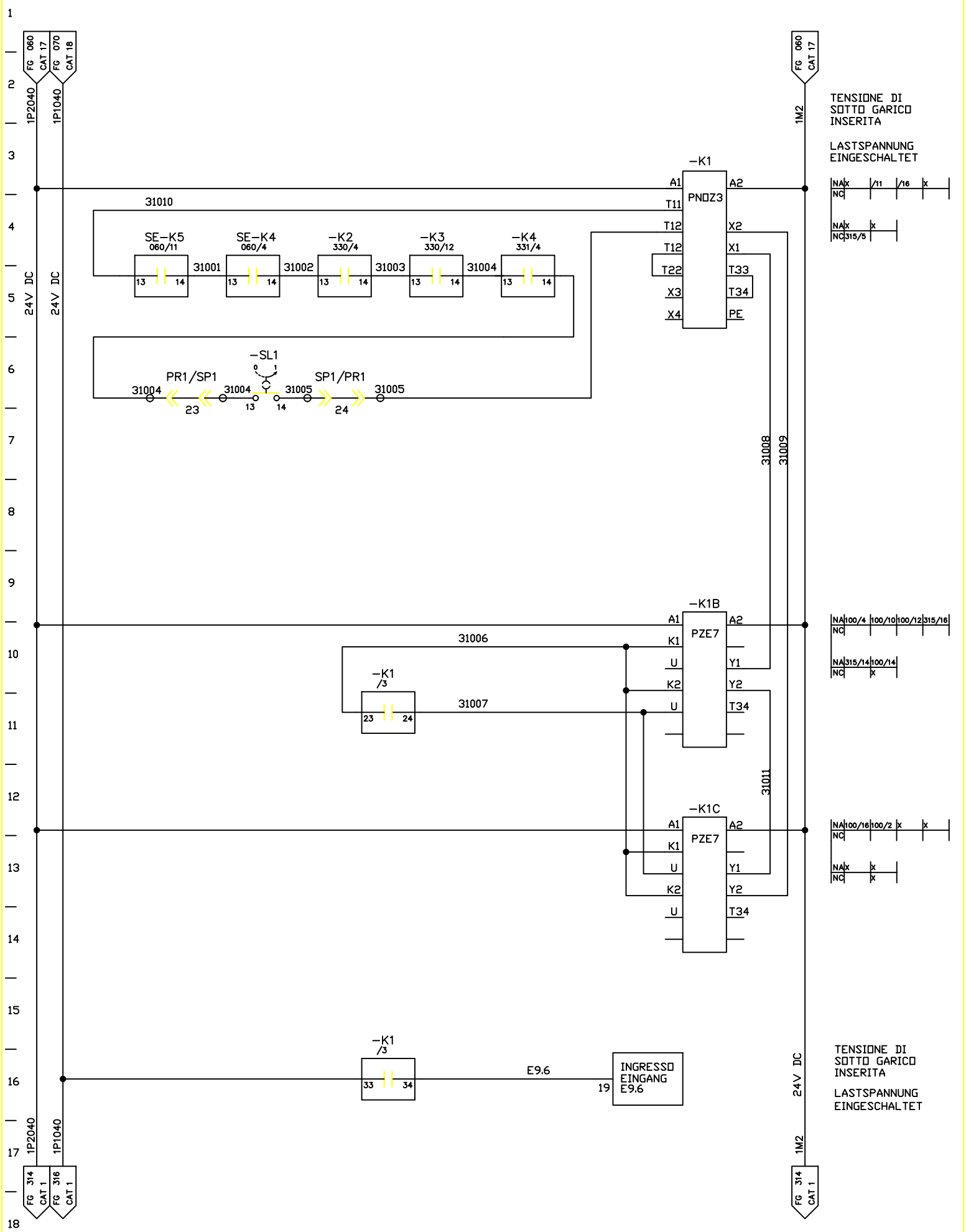

FMA	DIS. N. 31239.16813	MACCHINA/IMPIANTO : FMA 453	ORDINE : 30.007629	TENS. DI CARICO LASTSPANNUNG	ST	FOGLIO 310
	CAD : Autocad 10	LAVORAZIONE : ALBERO MOTORE	COMMESSA :			
	N. FILE : 29B310	DENOMINAZIONE : TRASFERTA	ESECUTORE : HET		UNITA 29B	SEGUE
	POS. ARCH. :	DATA : 15.12.92	AGG. : a b	ARMADIO 1.1		