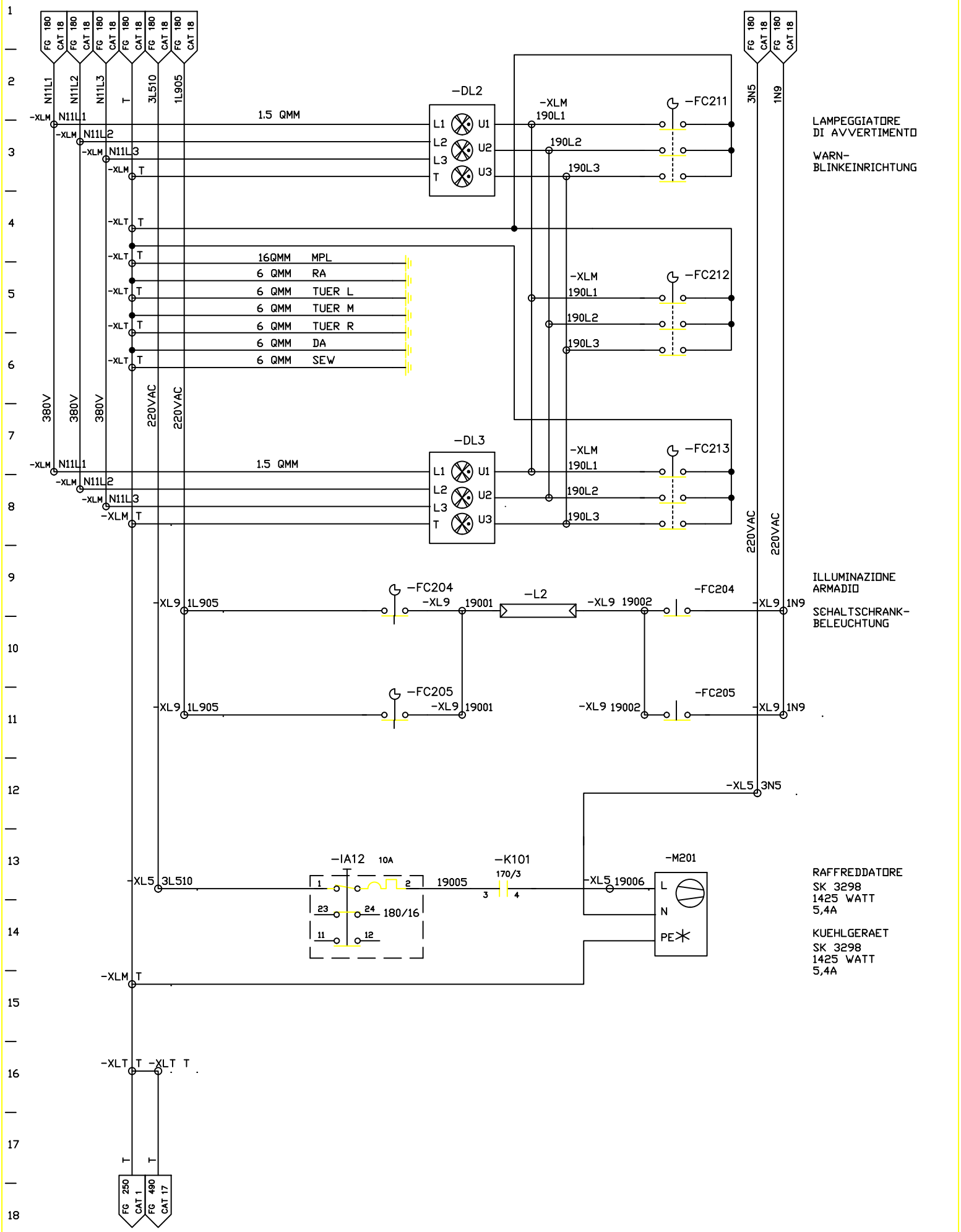


| | | | | | | | |
|---|---|---|---|---|---|---|---|
| FMA | DIS. N. 31239.16813 | MACCHINA/IMPIANTO : FMA 453 | ORDINE : 30.007629 | ILLUMINAZIONE ARMADIO EL. / REFFRIGERAZ. | VS | FOGLIO 190 |
| | CAD Autocad 10 | LAVORAZIONE : ALBERO MOTORE | COMMESSA : | | | |
| | N. FILE : 29B190 | DENOMINAZIONE : TRASFERTA | ESECUTORE : HET | SCHALTSCHRANK-BELEUCHTUNG/ KUEHLUNG ARMADIO 1.2 | UNITA 29B | SEGUE |
| | POS. ARCH. : | DATA : 15.12.92 | AGG. : a b | | | |