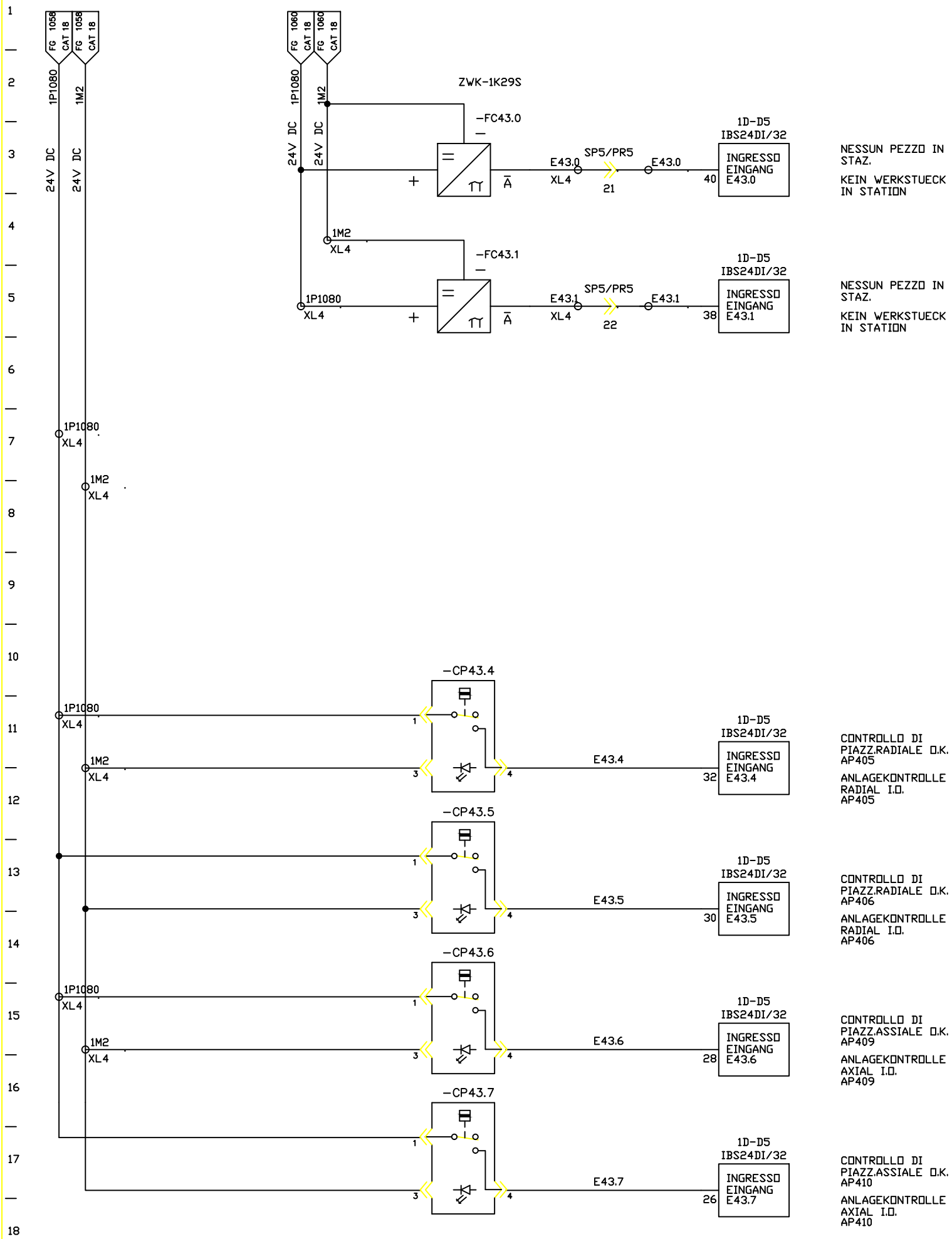

FMA	DIS. N. 31239.16813	MACCHINA/IMPIANTO : FMA 453	ORDINE : 30.007629	DISP. DI BLOCCAGGIO PEZZO	29S	FOGLIO 1061
	CAD : Autocad 10	LAVORAZIONE : ALBERO MOTORE	COMMESSA :	WERKSTUECK-SPANNEINRICHTUNG		
	N. FILE : 29B1061	DENOMINAZIONE : TRASFERTA	ESECUTORE : HET		UNITA 29B	SEGUE
	POS. ARCH. :	DATA : 30.10.00 AGG. : a b		BP		