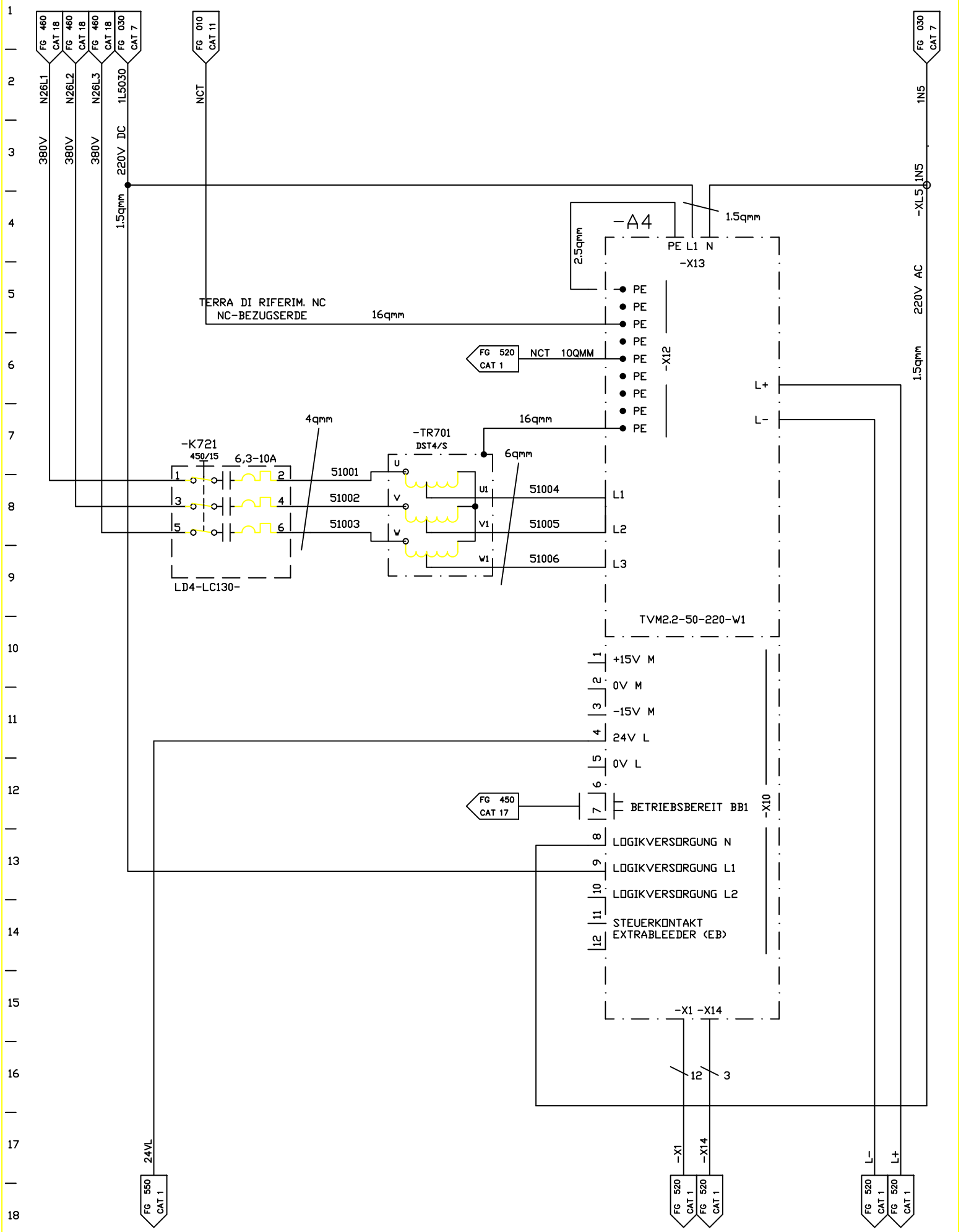

FMA	DIS. N. 31239.15815	MACCHINA/IMPIANTO : FMA 453	ORDINE : 30.007629	ALIMENTAZIONE AZIONAMENTI	MV	FOGLIO 510
	CAD : Autocad 10	LAVORAZIONE : ALBERO MOTORE	COMMESSA :	VERSORGUNG ANTRIEBE		
	N. FILE : 24B510	DENOMINAZIONE : TRASFERTA	ESECUTORE : TP/BR	ARMADIO 1.2	UNITA 24B	SEGUE
	POS. ARCH. :	DATA : 14.12.92	AGG. : a b			