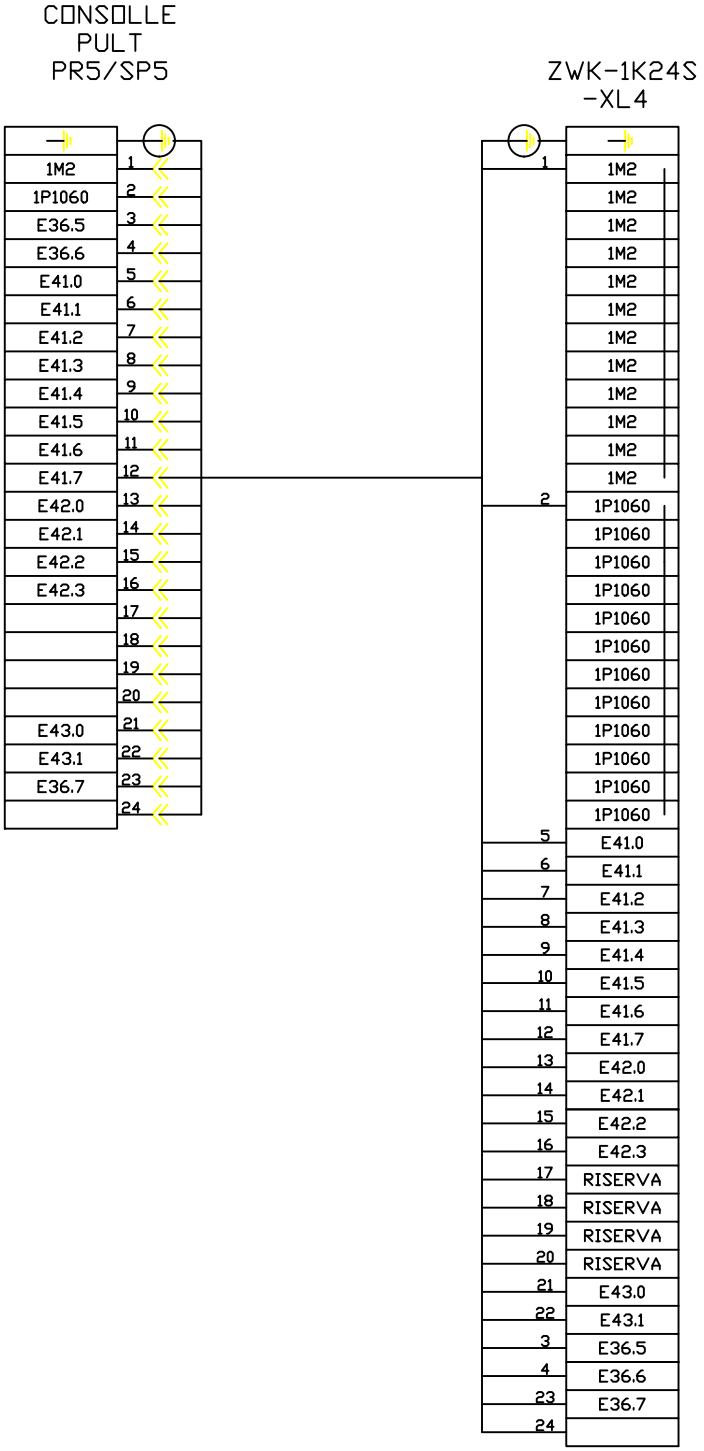

FMA	DIS. N. 31239.15864	MACCHINA/IMPIANTO : FMA 453		ORDINE : 30.007629	SCHEMA DI MORS.E CONN.		FOGLIO 4
	CAD : Autocad 10	LAVORAZIONE : ALBERO MOTORE		COMMESSA :	KLEMMEN/ STECKERPLAN	UNITA 24B	SEGUE
	N. FILE : 24B4K	DENOMINAZIONE : TRASFERTA		ESECUTORE : TP/BR	BP		
	POS. ARCH. :	DATA : 27.10.00	AGG. : a b				