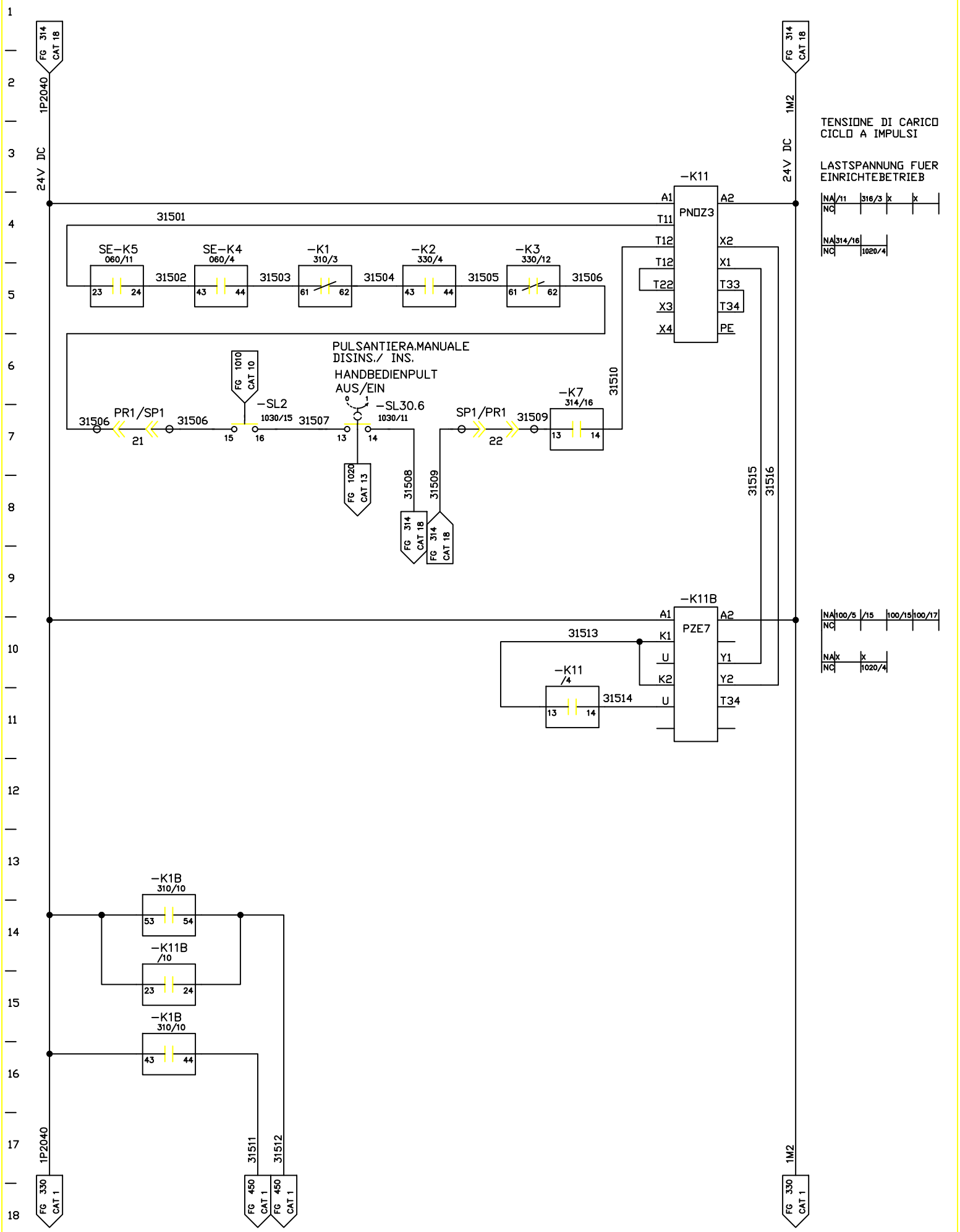

FMA	DIS. N. 31239.15815	MACCHINA/IMPIANTO : FMA 453	ORDINE : 30.007629	TENSIONE DI CARICO CICLO A IMPULSI	ST	FOGLIO 315
	CAD : Autocad 10	LAVORAZIONE : ALBERO MOTORE	COMMESSA :	LASTSPANNUNG FUER EINRICHTBETRIEB	UNITA 24B	SEGUE
	N. FILE : 24B315	DENOMINAZIONE : TRASFERTA	ESECUTORE : TP/BR	ARMADIO 1.1		
	POS. ARCH. :	DATA : 14.12.92	AGG. : a b			