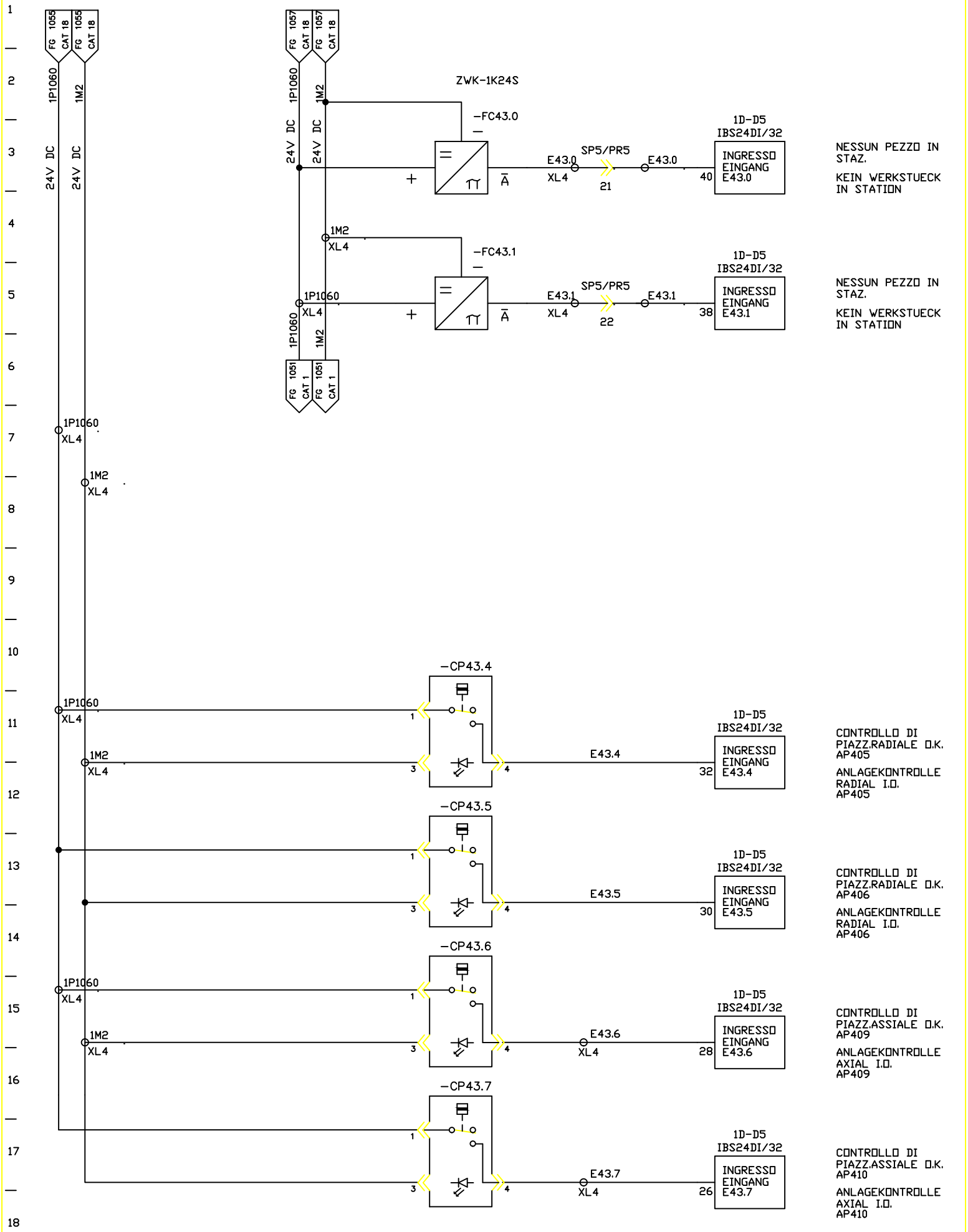

FMA	DIS. N. 31239.15815	MACCHINA/IMPIANTO : FMA 453	ORDINE : 30.007629	DISP. DI BLOCCAGGIO PEZZO	24S	FOGLIO 1058
	CAD : Autocad 10	LAVORAZIONE : ALBERO MOTORE	COMMESSA :	WERKSTUECK-SPANNEINRICHTUNG		
	N. FILE : 24B1058	DENOMINAZIONE : TRASFERTA	ESECUTORE : TP/BR		UNITA 24B	SEGUE
	POS. ARCH. :	DATA : 27.10.00 AGG. : a b		BP		