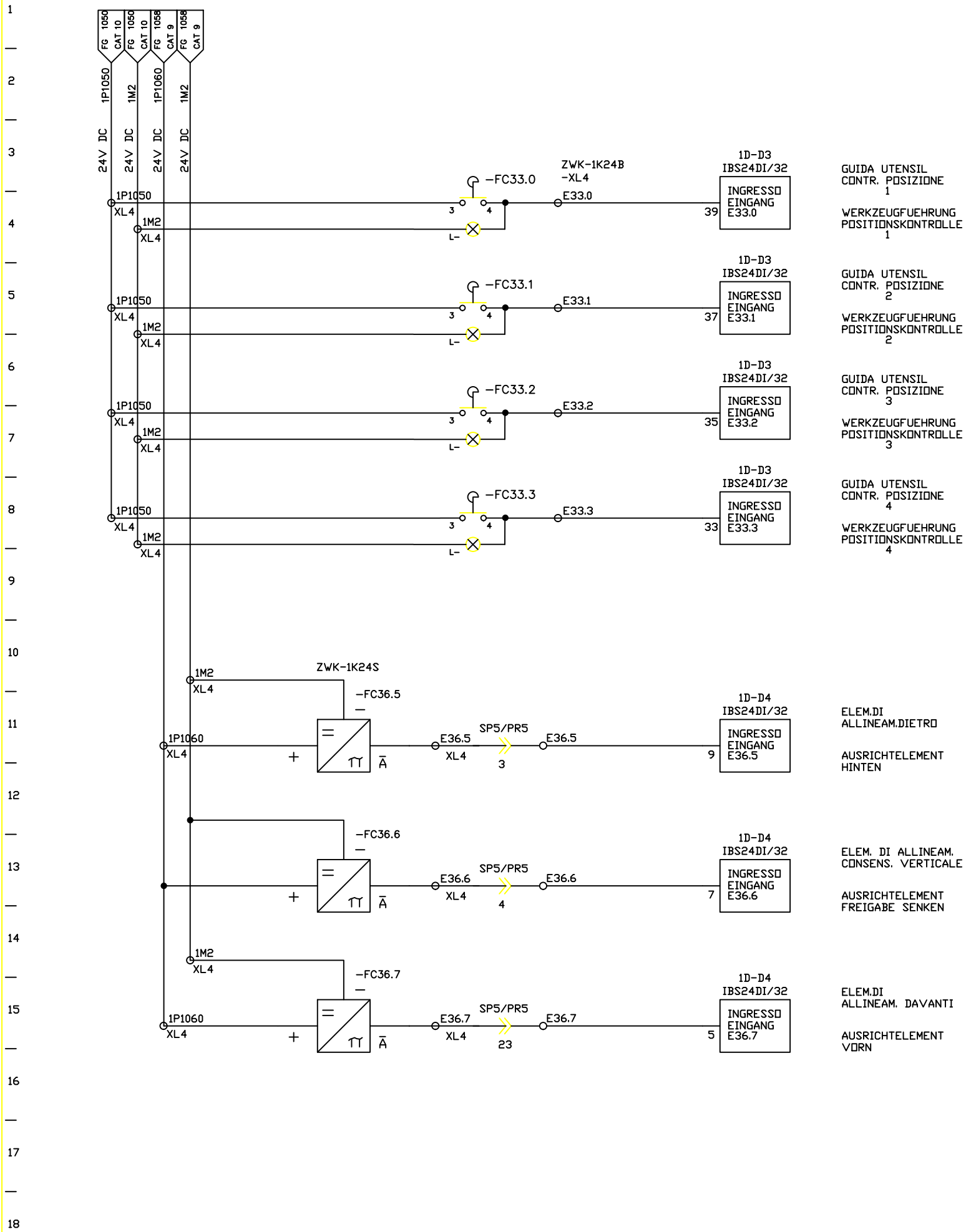

FMA	DIS. N. 31239.15815	MACCHINA/IMPIANTO : FMA 453		ORDINE : 30.007629	GUIDA UTENSIL	24B	FOGLIO 1051
	CAD : Autocad 10	LAVORAZIONE : ALBERO MOTORE		COMMESSA :	WERKZEUG-FUEHRUNG		
	N. FILE : 24B1051	DENOMINAZIONE : TRASFERTA		ESECUTORE : TP/BR	BP	UNITA 24B	SEGUE
	POS. ARCH. :	DATA : 27.10.00	AGG. : a b				