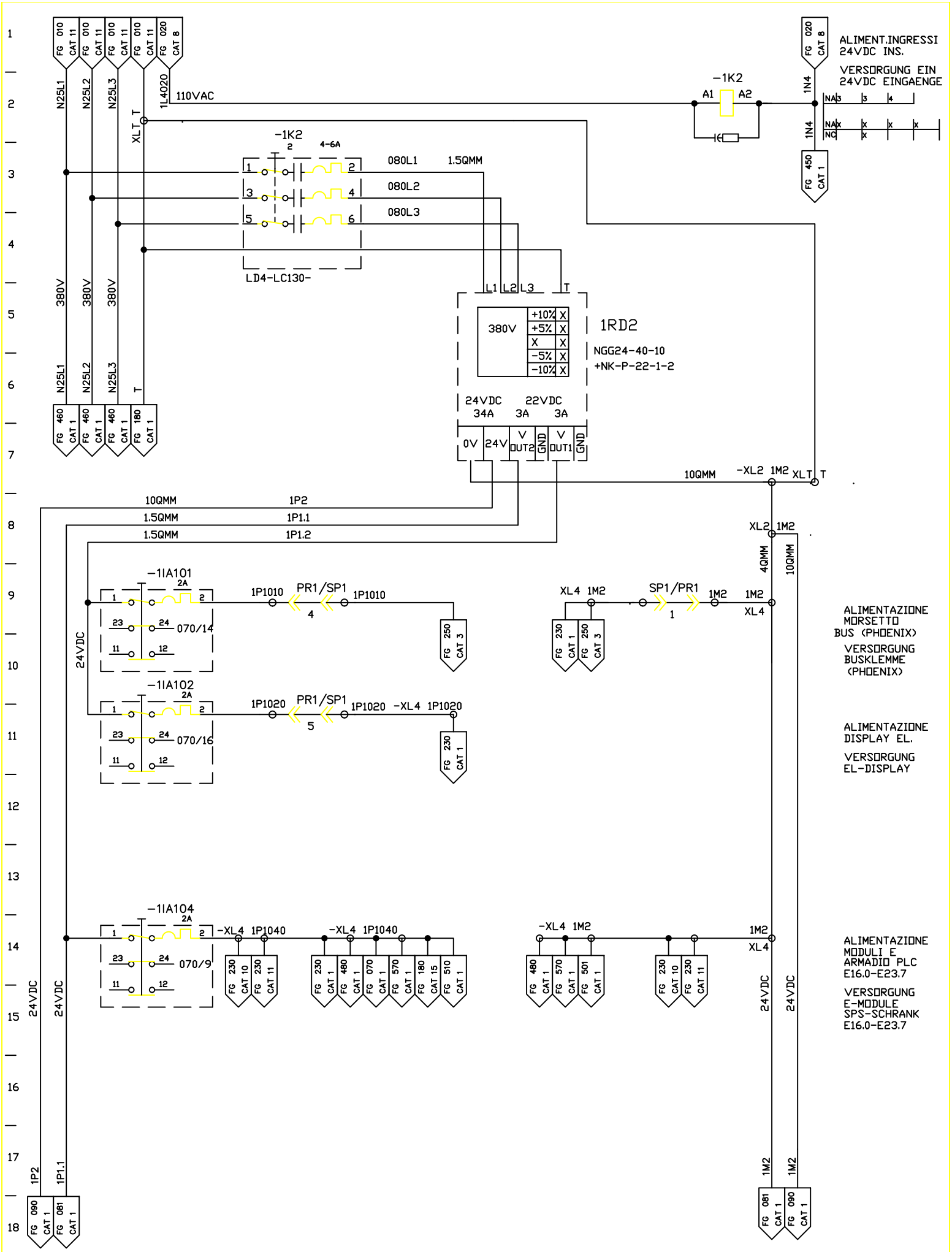

FMA	DIS. N. 31239.14818	MACCHINA/IMPIANTO : FMA 453		ORDINE : 30.007629	TENS. DI COMANDO 24V DC	1M2	FOGLIO 080
	CAD : Autocad 10	LAVORAZIONE : ALBERO MOTORE		COMMESSA :	STEUERSPANNUNG 24V DC		
	N. FILE : 24A80	DENOMINAZIONE : TRASFERTA		ESECUTORE : HET		UNITA 24A	SEGUE
	POS. ARCH. :	DATA : 16.12.92	AGG. : a b		ARMADIO 1.1		