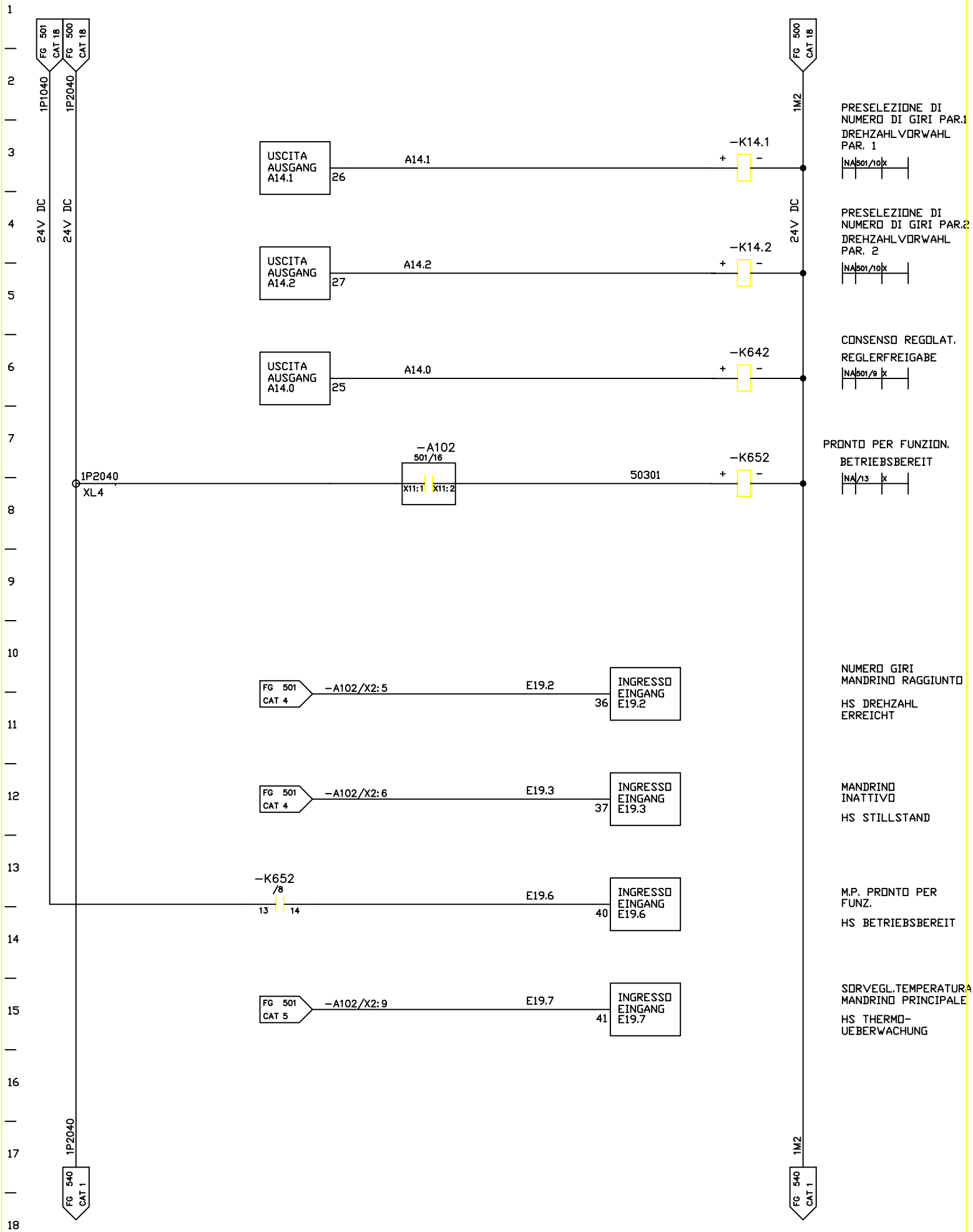

FMA	DIS. N. 31239.14818	MACCHINA/IMPIANTO : FMA 453		ORDINE : 30.007629	MANDRINO 2	MS	FOGLIO 503
	CAD : Autocad 10	LAVORAZIONE : ALBERO MOTORE		COMMESSA :	SPINDEL 2		
	N. FILE : 24A503	DENOMINAZIONE : TRASFERTA				UNITA 24A	SEGUE
	POS. ARCH. :	DATA : 16.12.92	AGG. : a b	ESECUTORE : HET	ARMADIO 1.1		