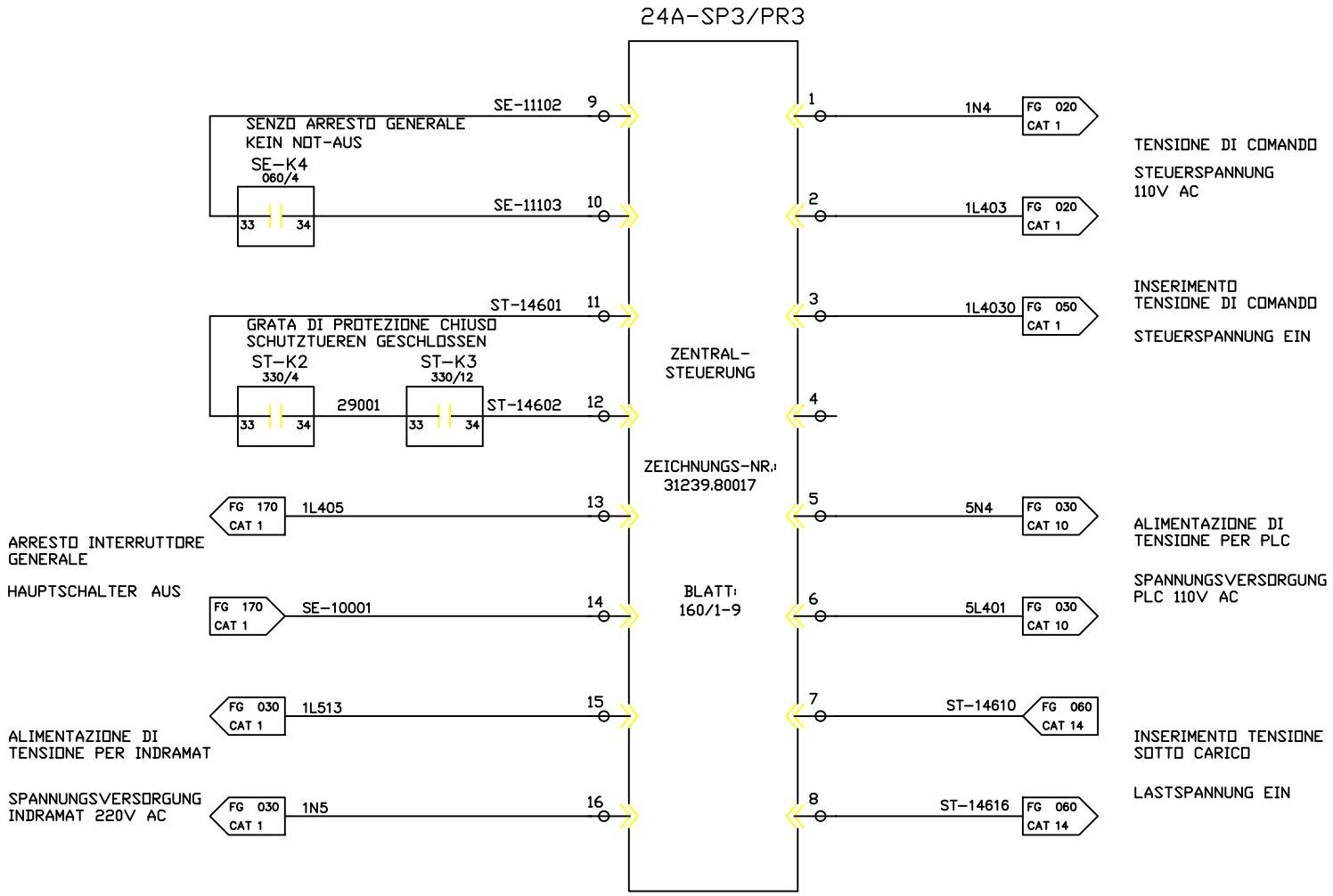

FMA	DIS. N. 31239.14818	MACCHINA/IMPIANTO : FMA 453		ORDINE : 30.007629	SEGNALI: UNITA PARTE CENTRALE	ST	FOGLIO 290
	CAD : Autocad 10	LAVORAZIONE : ALBERO MOTORE		COMMESSA :			
	N. FILE : 24A290	DENOMINAZIONE : TRASFERTA		ESECUTORE : HET	SIGNALE: ZENTRALTEIL-EINHEIT ARMADIO 1.2	UNITA 24A	SEGUE
	POS. ARCH. :	DATA : 16.12.92	AGG. : a b				