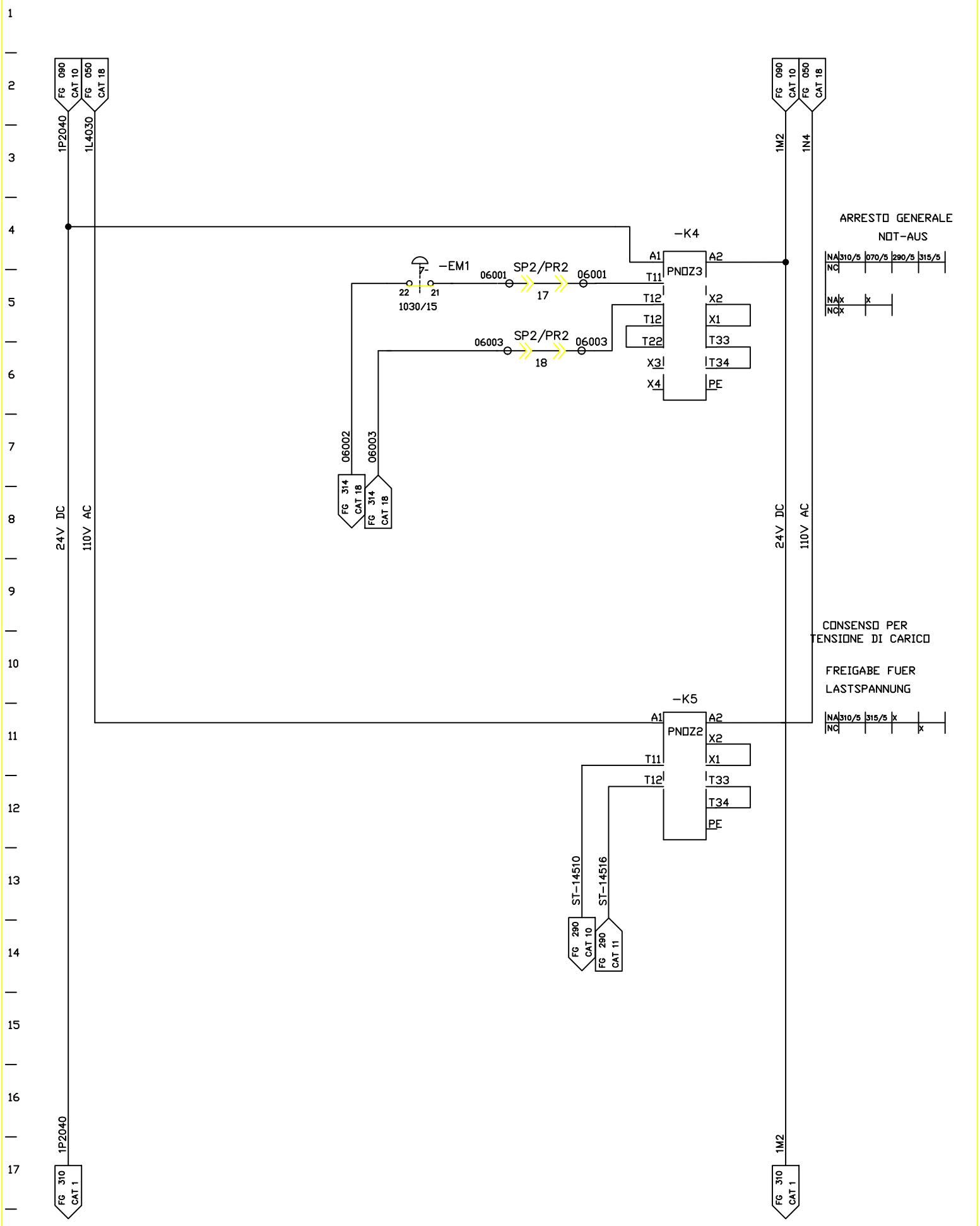

FMA	DIS. N. 31239.12812	MACCHINA/IMPIANTO : FMA 453		ORDINE : 30.007629	ARR.EMERG INS.TENS.DI CARICO	SE	FOGLIO 060
	CAD : Autocad 10	LAVORAZIONE : ALBERO MOTORE		COMMESSA :	NOT-AUS LASTSPANNUNG EIN		
	N. FILE : 20A60	DENOMINAZIONE : TRASFERTA		ESECUTORE : TP/BR		UNITA 20A	SEGUE
	POS. ARCH. :	DATA : 11.12.92	AGG. : a b		ARMADIO 1.1		