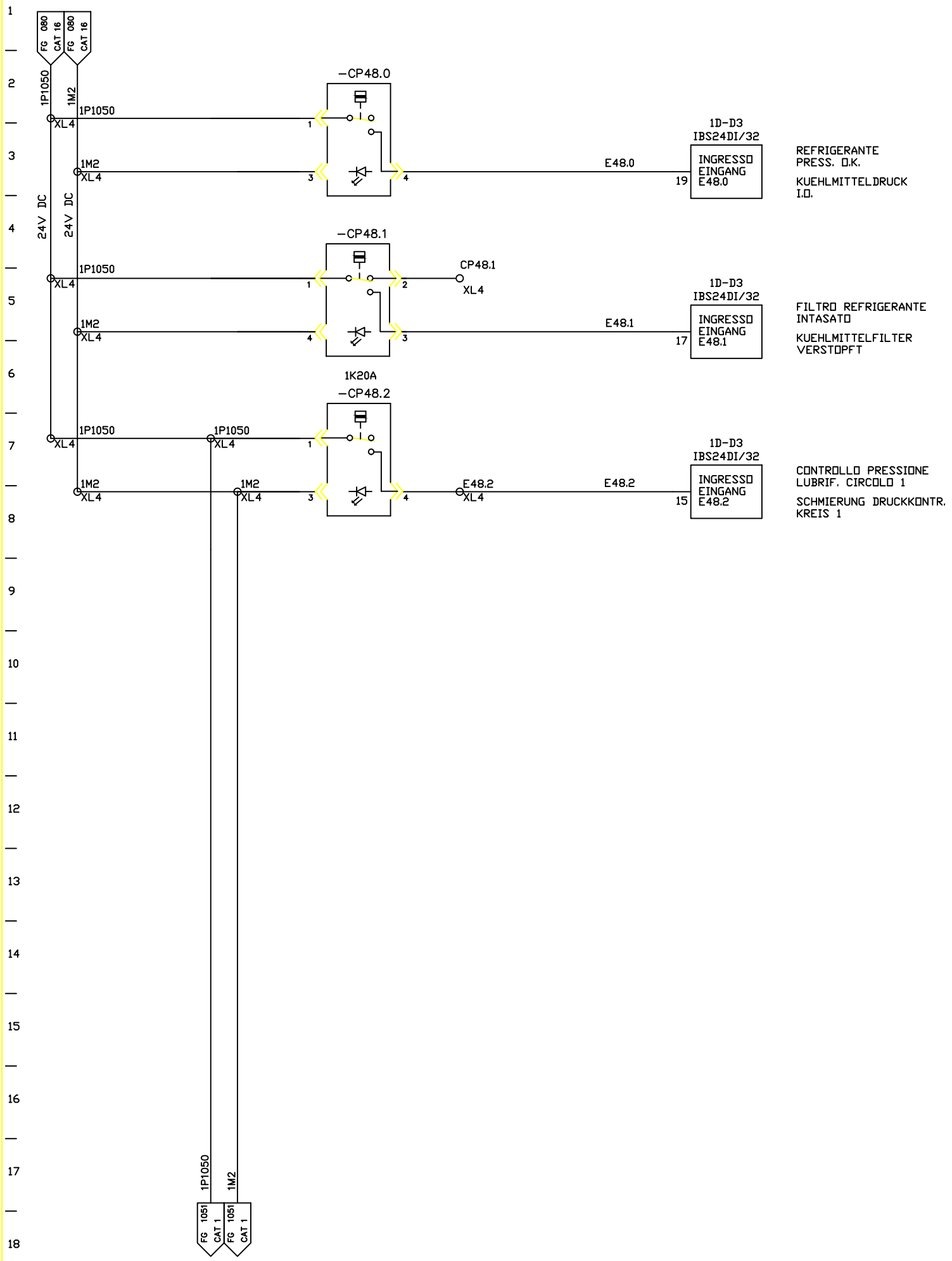

FMA	DIS. N. 31239.12812	MACCHINA/IMPIANTO : FMA 453		ORDINE : 30.007629	LUBRIF. SCHMIERUNG	20A	FOGLIO 1050
	CAD : Autocad 10	LAVORAZIONE : ALBERO MOTORE		COMMESSA :			
	N. FILE : 20A1050	DENOMINAZIONE : TRASFERTA		ESECUTORE : TP/BR		UNITA 20A	SEGUE
	POS. ARCH. :	DATA : 27.10.00	AGG. : a b		BP		