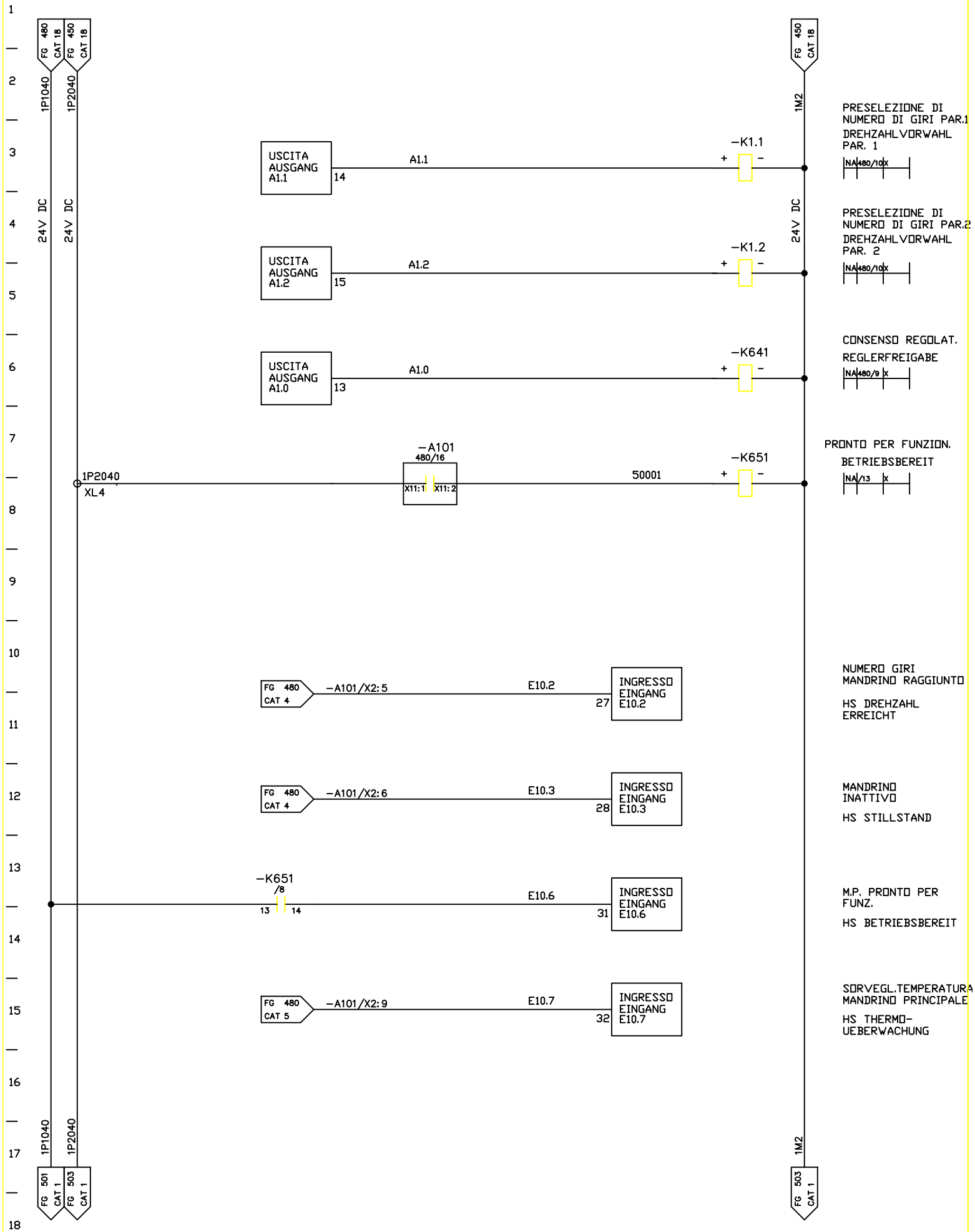

FMA	DIS. N. 31239.11814	MACCHINA/IMPIANTO : FMA 453		ORDINE : 30.007629	MANDRINO 1	MS	FOGLIO 500
	CAD : Autocad 10	LAVORAZIONE : ALBERO MOTORE		COMMESSA :	SPINDEL 1		
	N. FILE : 16B500	DENOMINAZIONE : TRASFERTA				UNITA 16B	SEGUE
	POS. ARCH. :	DATA : 10.12.92	AGG. : a b	ESECUTORE : TP/BR	ARMADIO 1.1		